# Montageanleitung

Assembly instructions
Instructions de montage
Instrucciones de montaje
Инструкции по монтажу



## 101422-01/ 101423-01
## Urban MilkShuttle Sprühdüse Nachrüstsatz

Urban MilkShuttle Spraying Head Retrofit Kit
Urban MilkShuttle Buse de rinçage Kit de mise à niveau
Urban MilkShuttle Cabezal de limpieza Kit de actualización
Urban MilkShuttle Форсунка для промывки комплект для модернизации

101423-01_AssemblyManual_MilkShuttle_RetrofitKit_Spuelduese_U Version 1.0 R0 2025-08-05 / KM

**INFO**

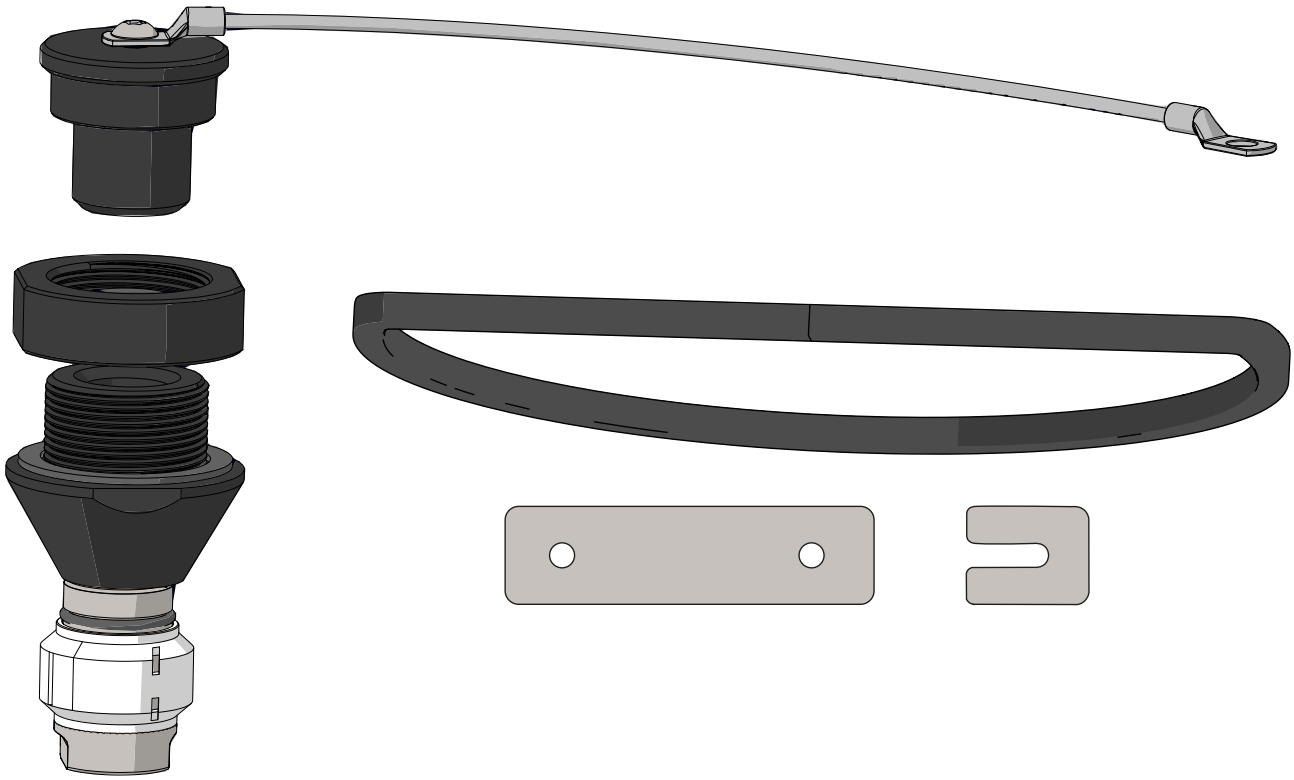

**1**

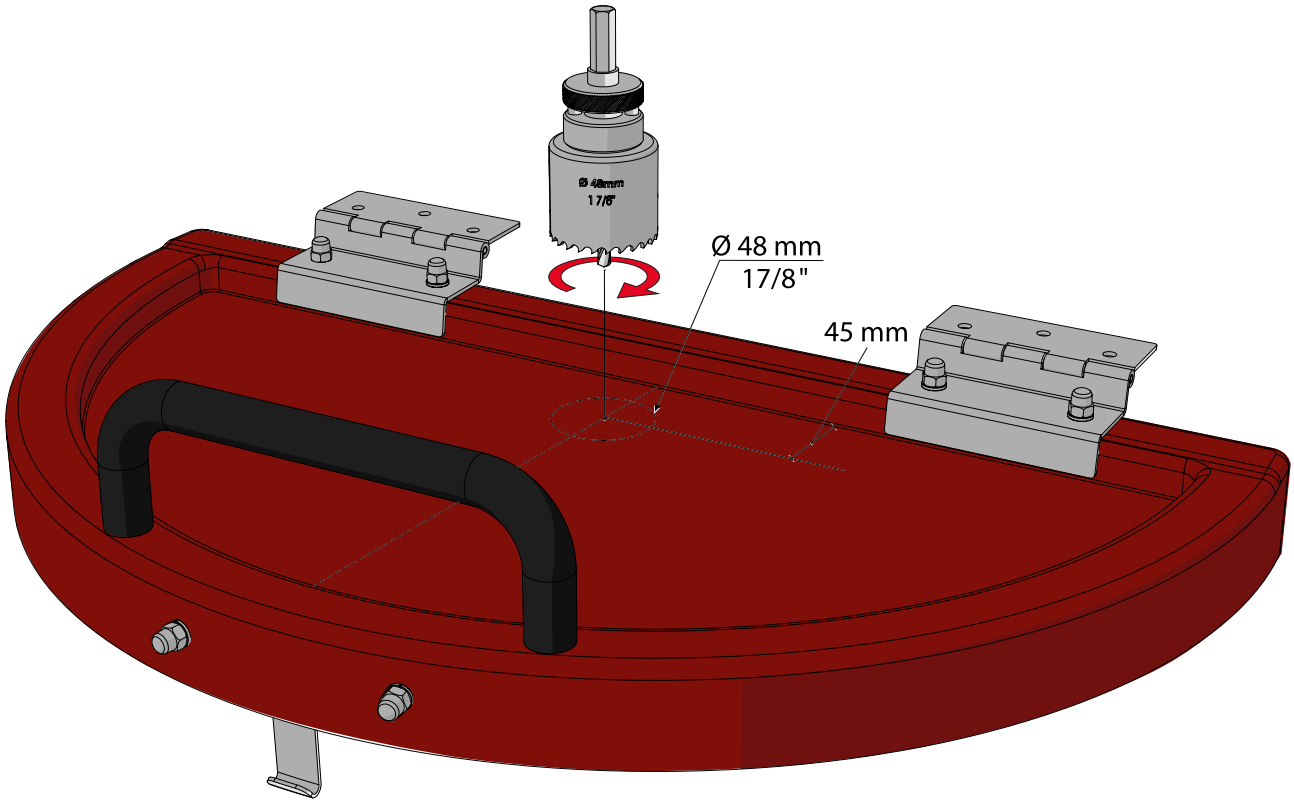

❷

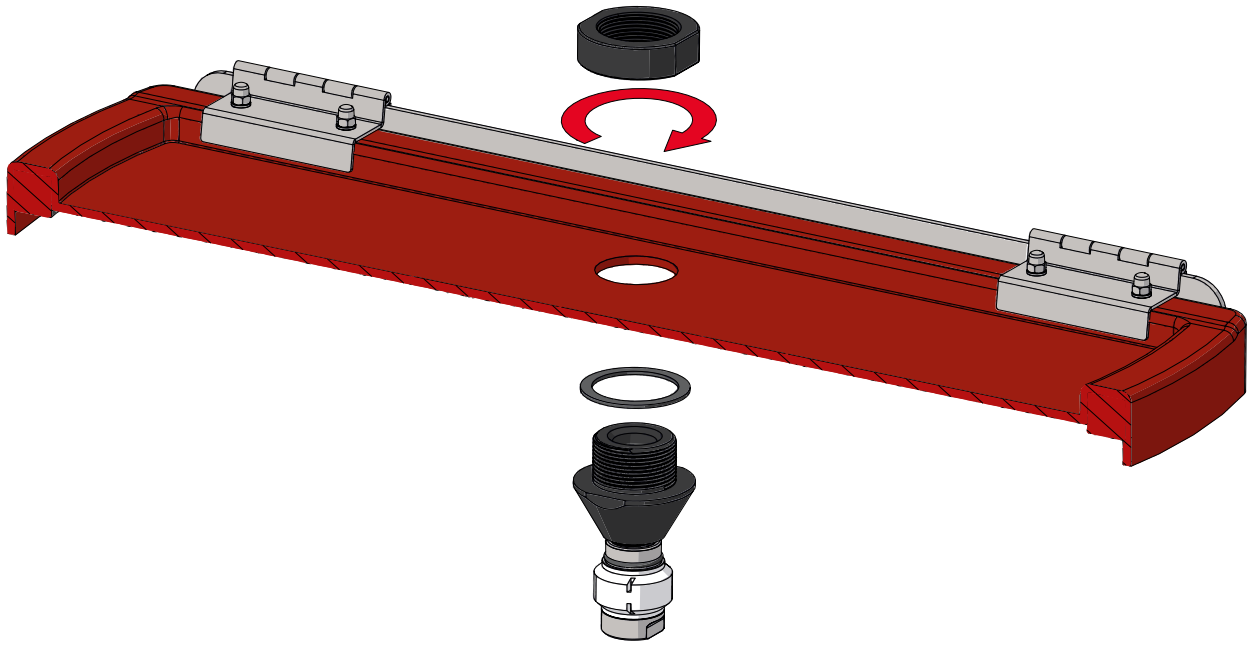

❸

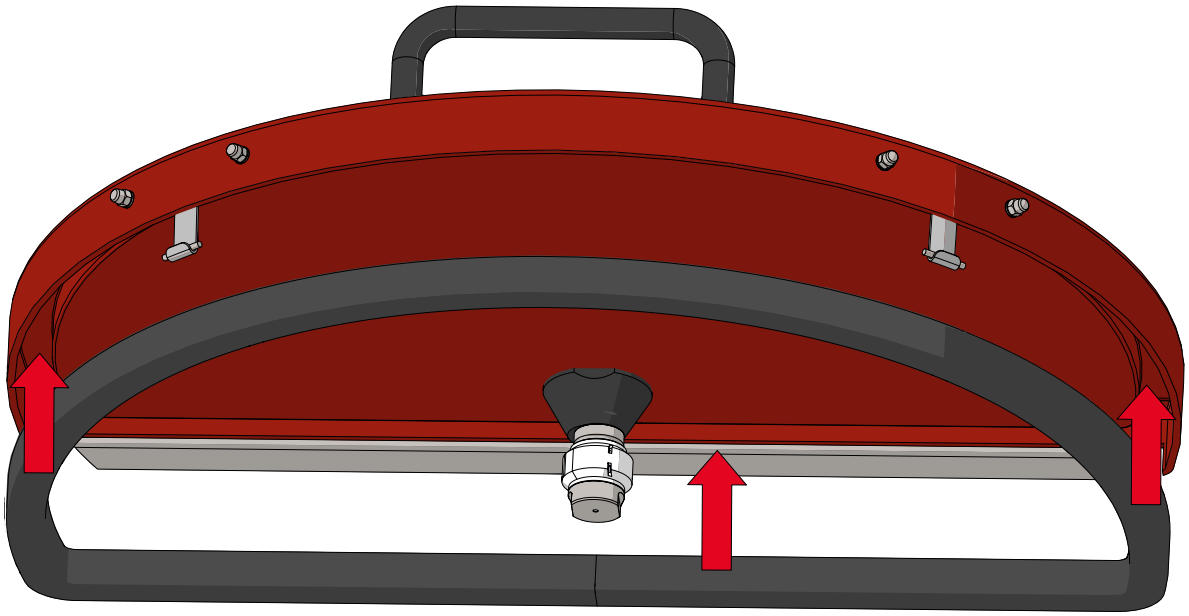

# 4

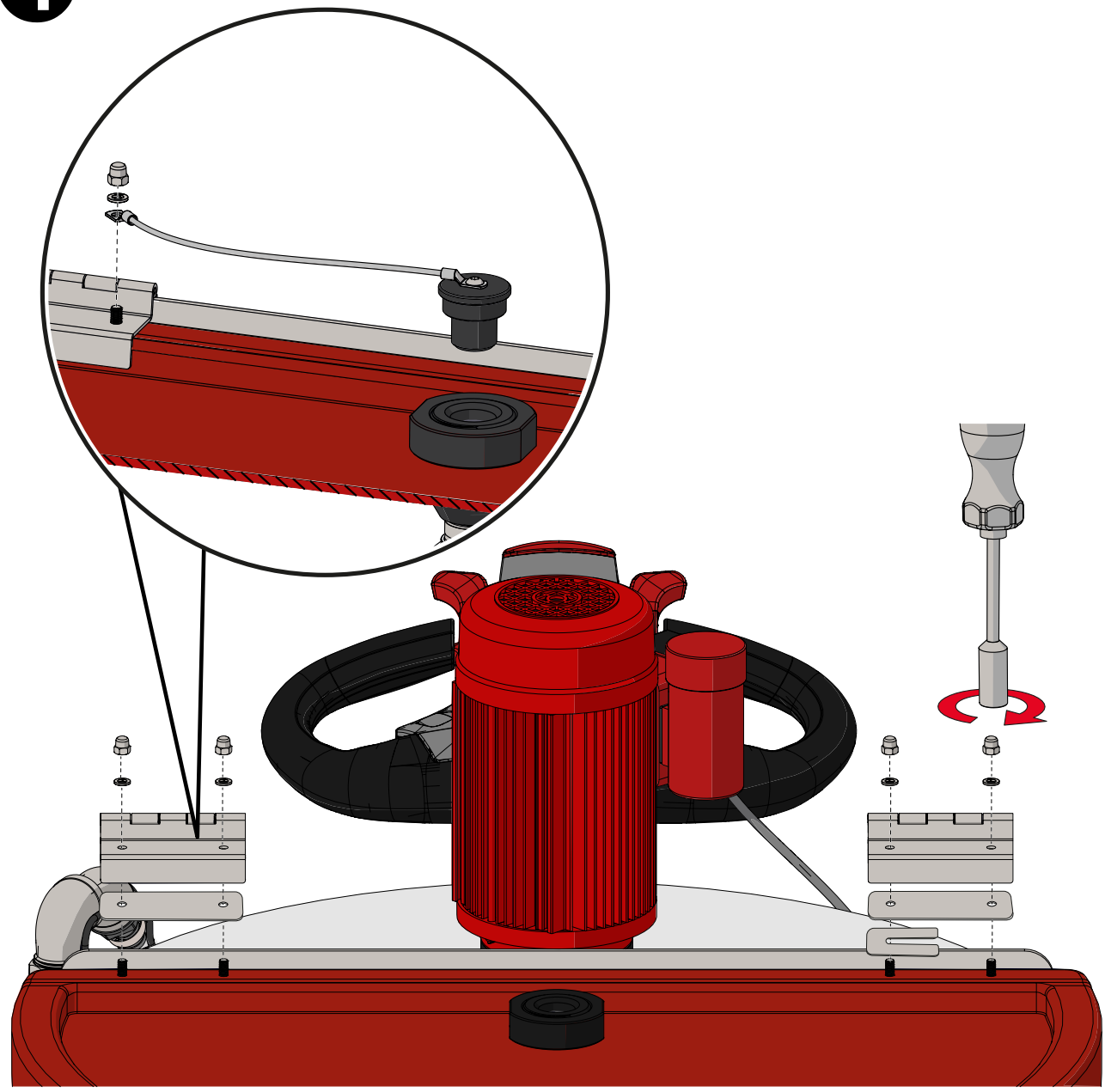

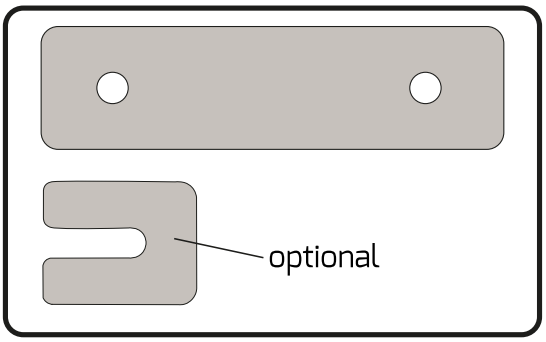

**INFO**

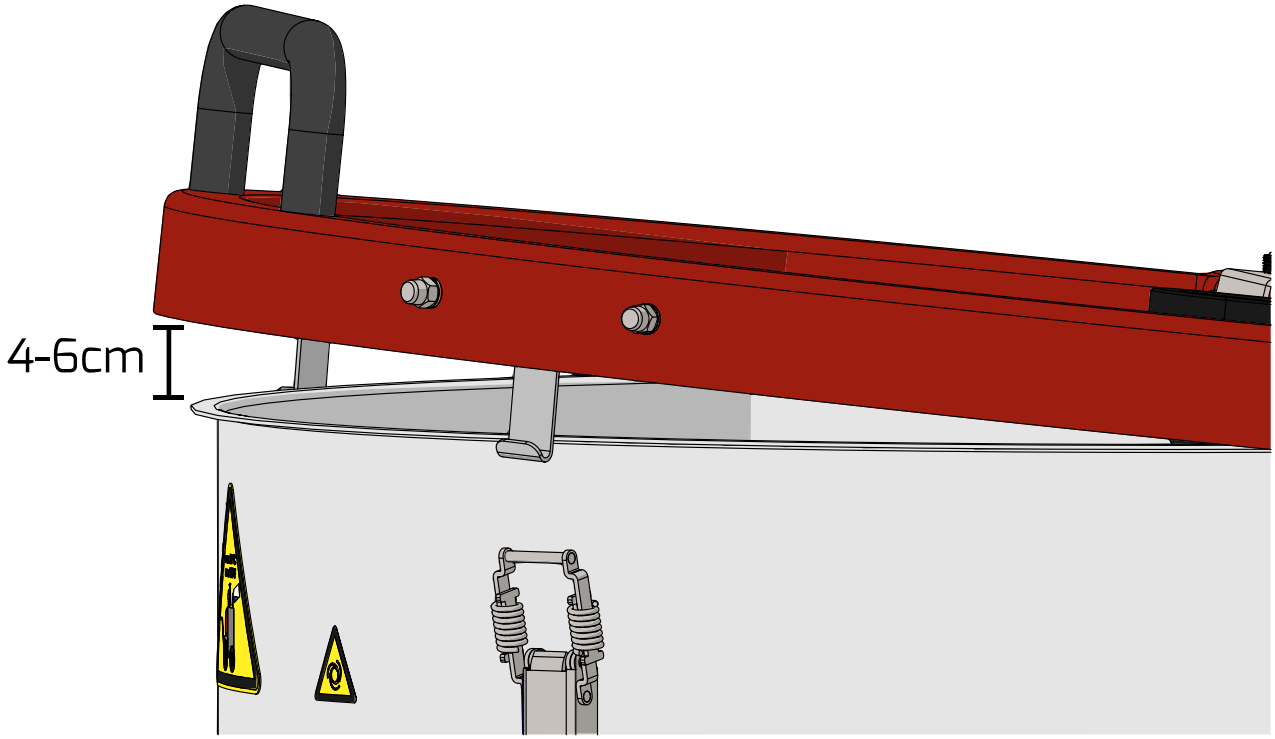


Urban GmbH & Co. KG
Auf der Striepe 9

D-27798 Wüsting

Telefon: +49/(0) 44 84/93 80-0
Telefax: +49/(0) 44 84/93 80-10

service@urbanonline.de

www.urbanonline.de