Montageanleitung

Assembly manual
Instructions de montage
Instrucciones de montaje
Инструкции по монтажу



Urban MilkShuttle Rührwelle Verschleißteilsatz

Urban MilkShuttle Wearing parts for bearing of agitator shaft
Urban MilkShuttle Pièce d‘usure arbre de l‘agitateur
Urban MilkShuttle Porta bidónes arbol del agitador
Urban MilkShuttle Расходных материалов мешалка

101404_AssemblyManual_MilkShuttle_RepairKit_Agitator_U Version 1.1 2025-08-13 / KM

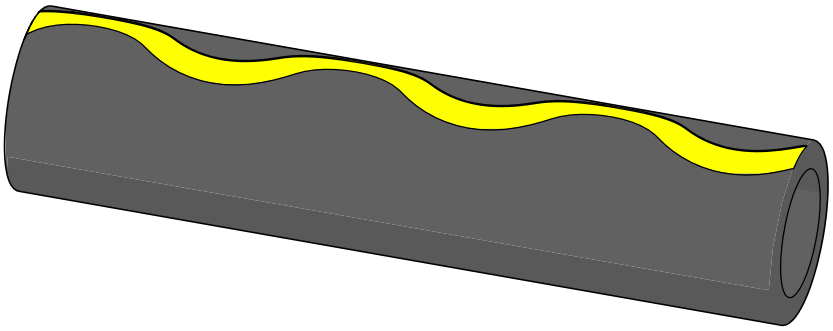

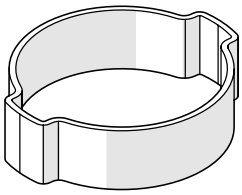

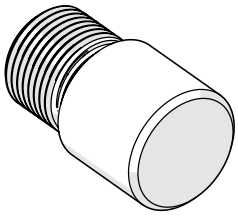

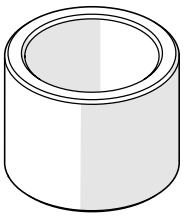

1

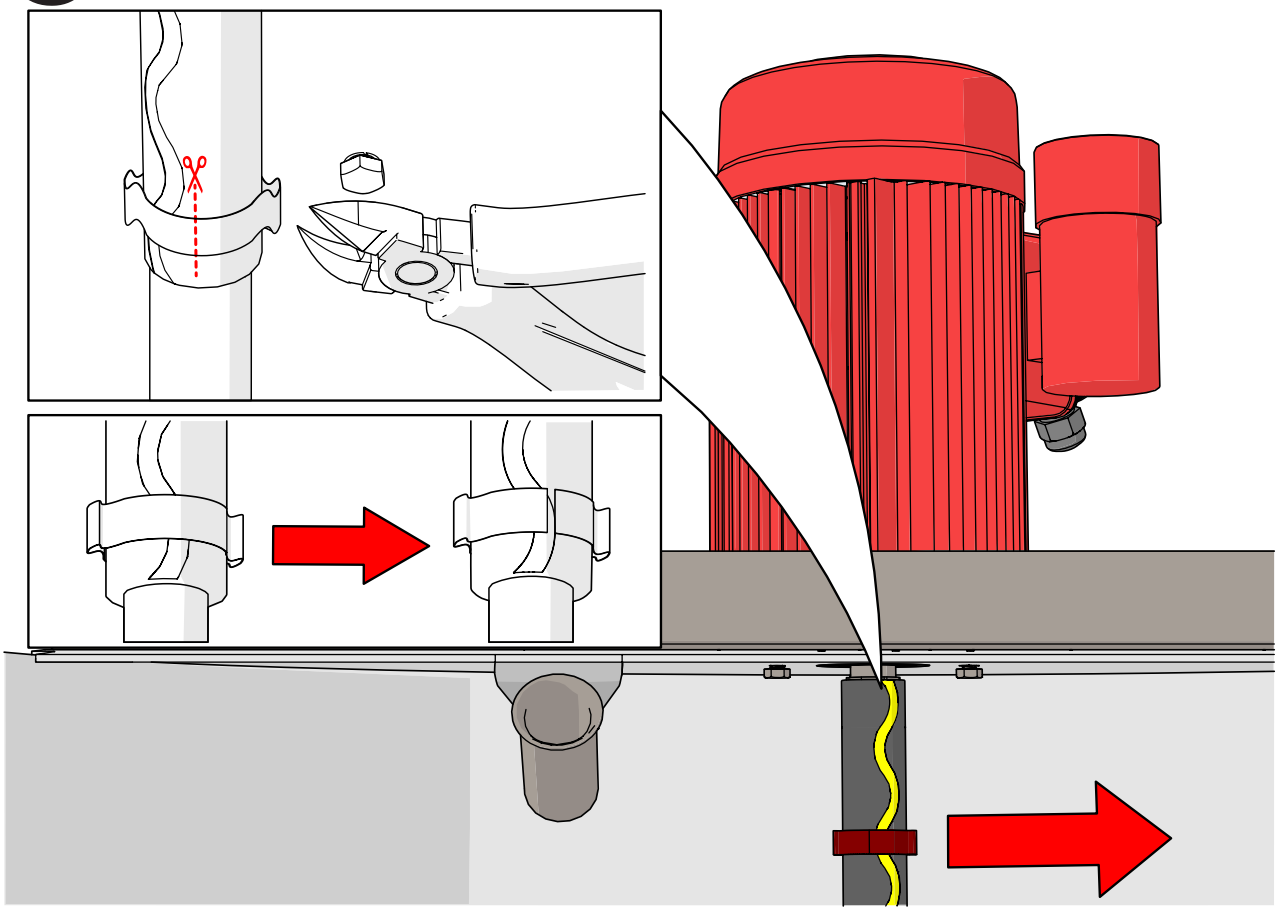

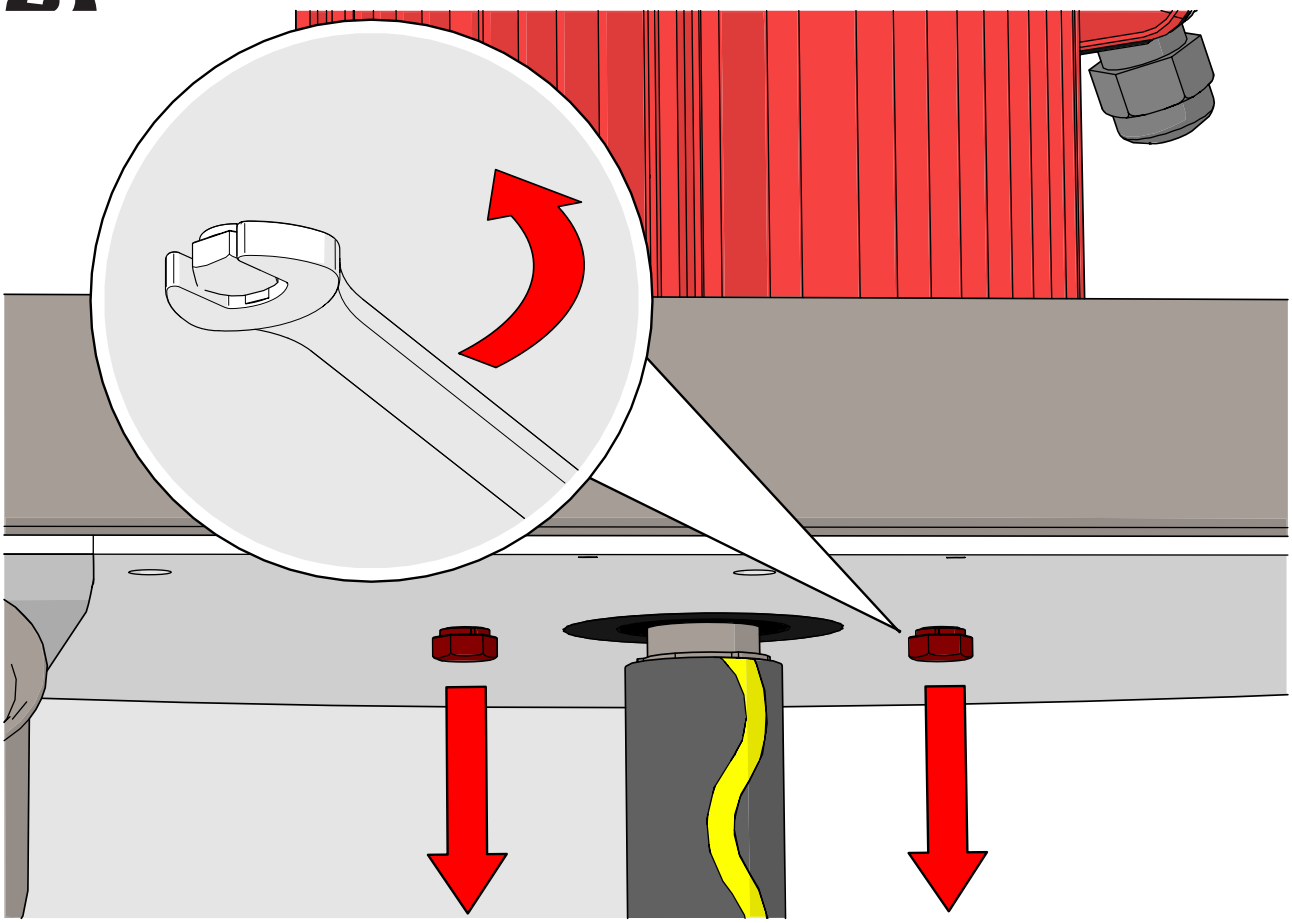

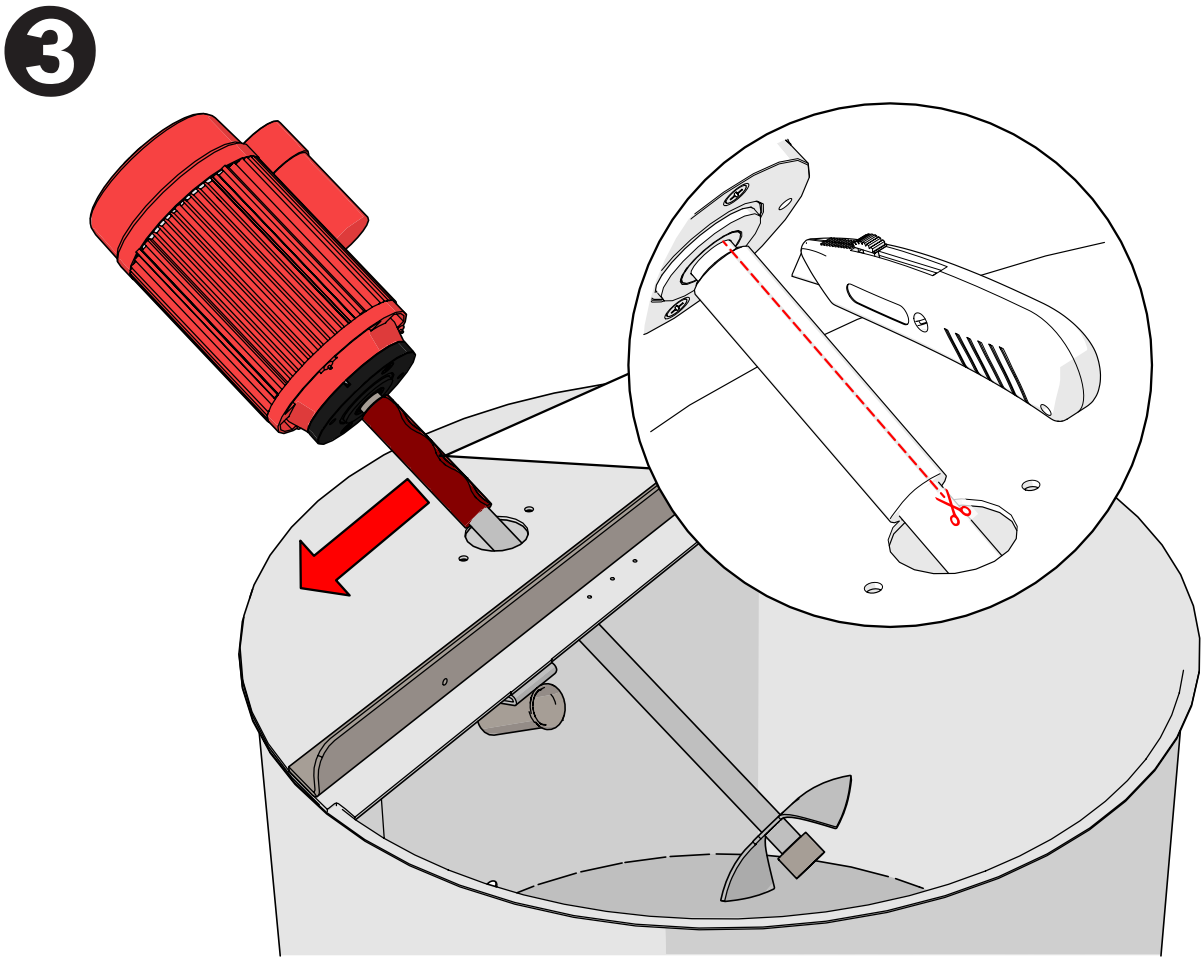

4

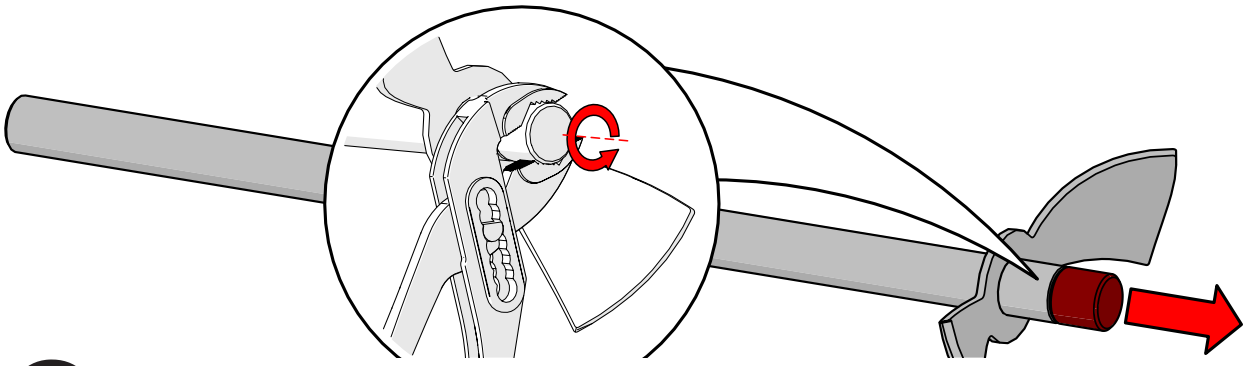

5

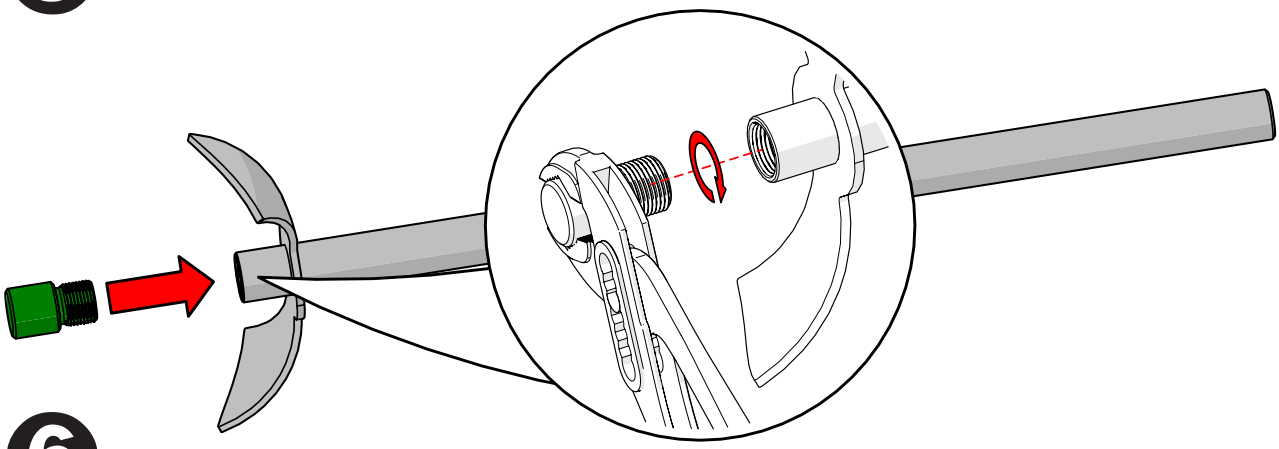

6

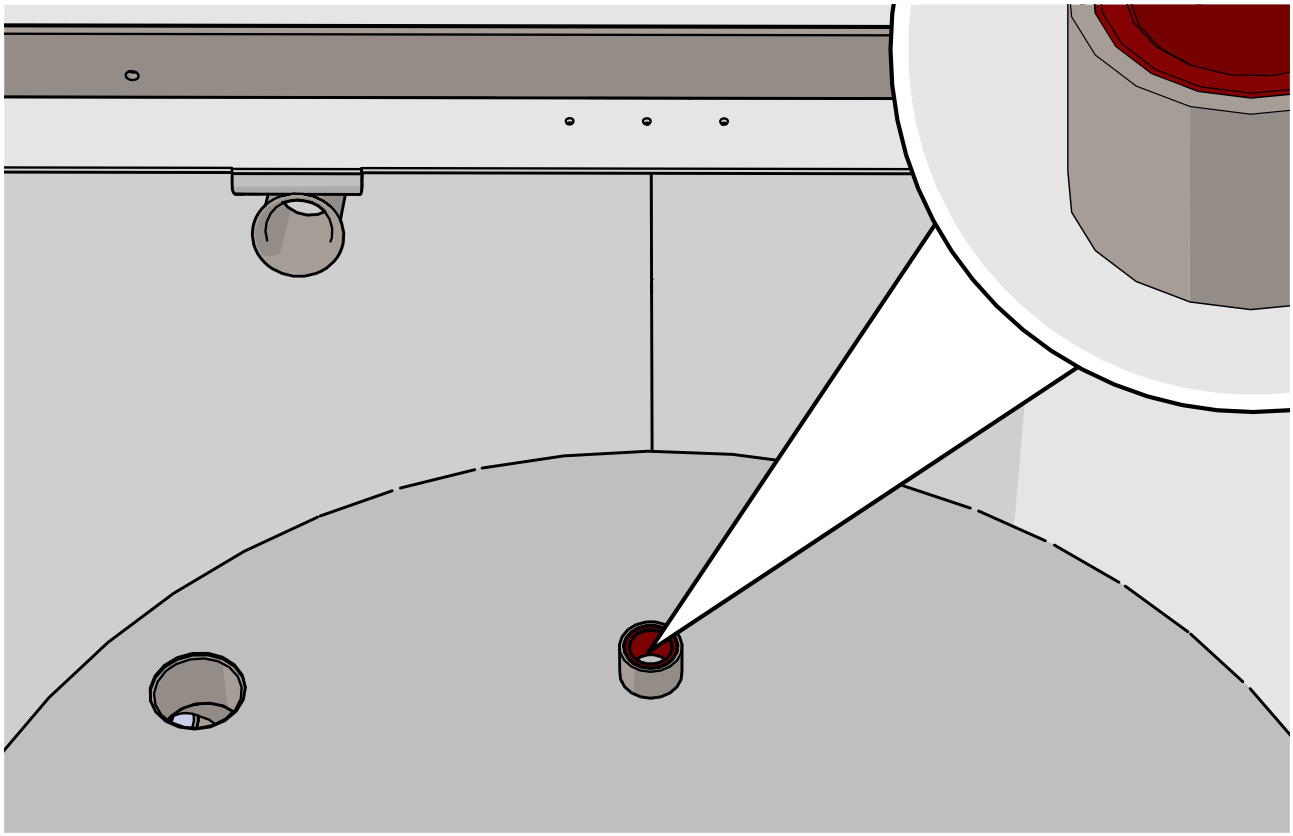

7

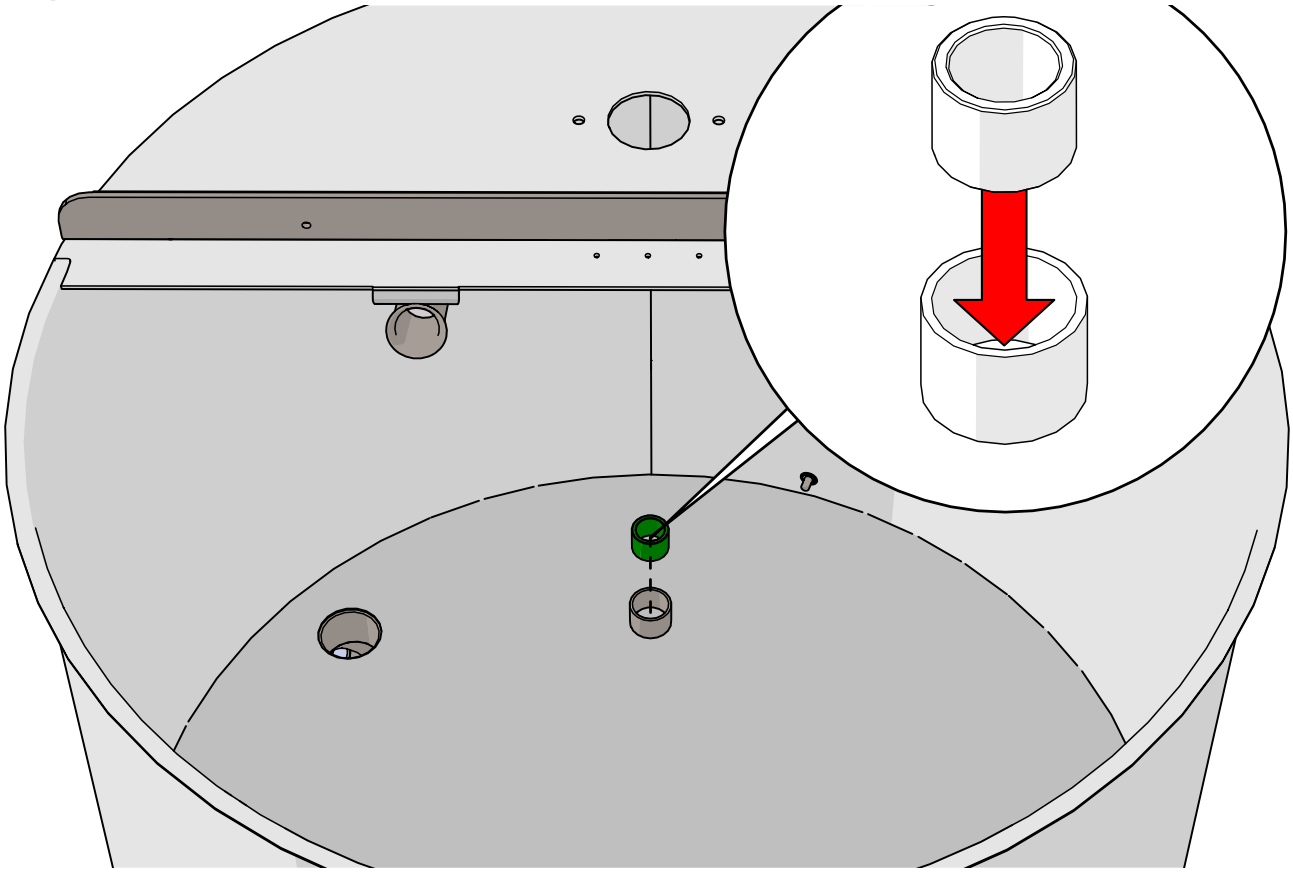

8

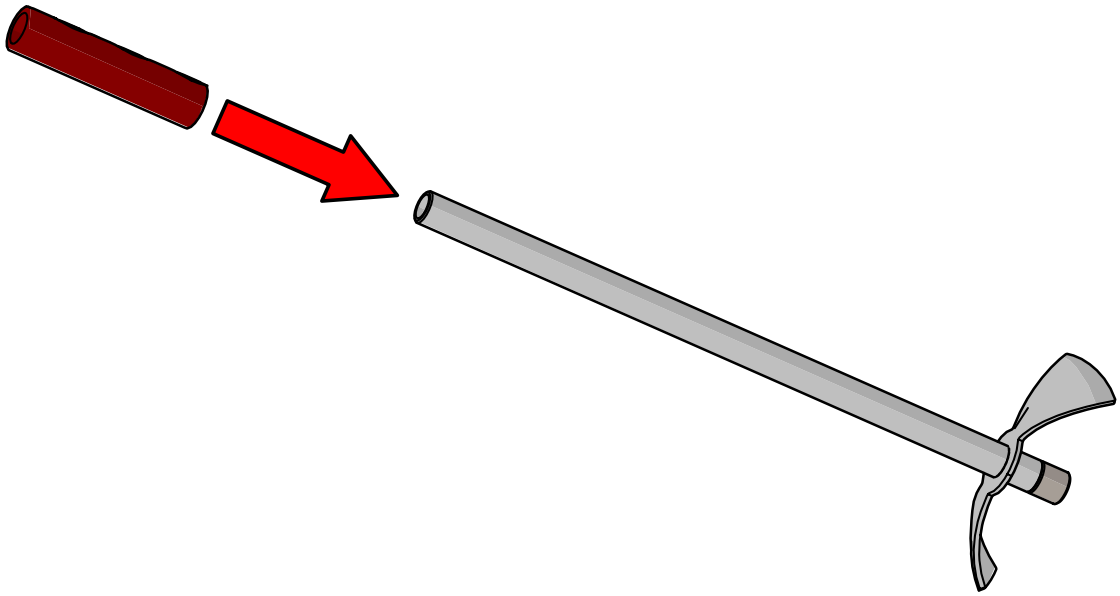

9

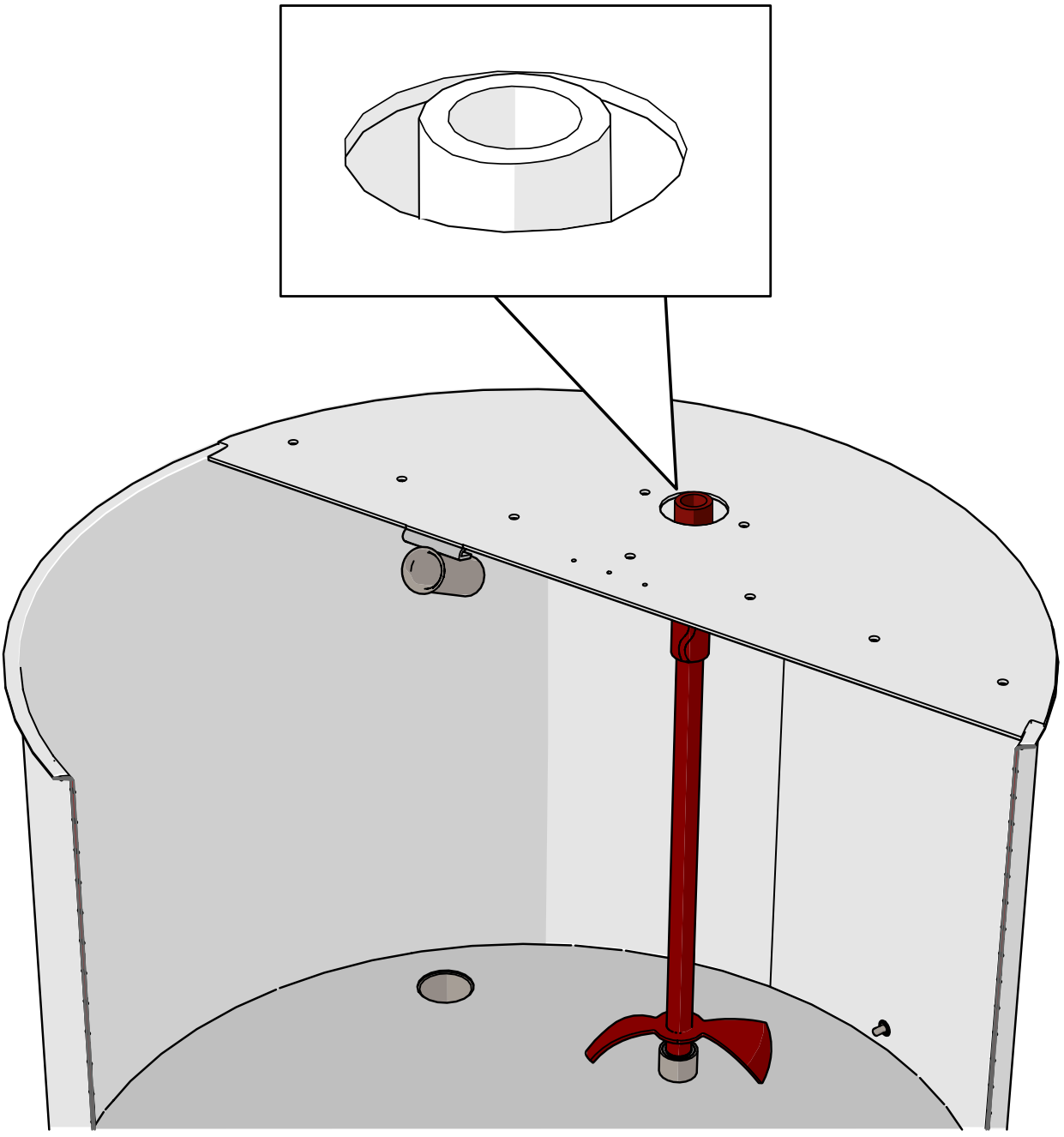

10

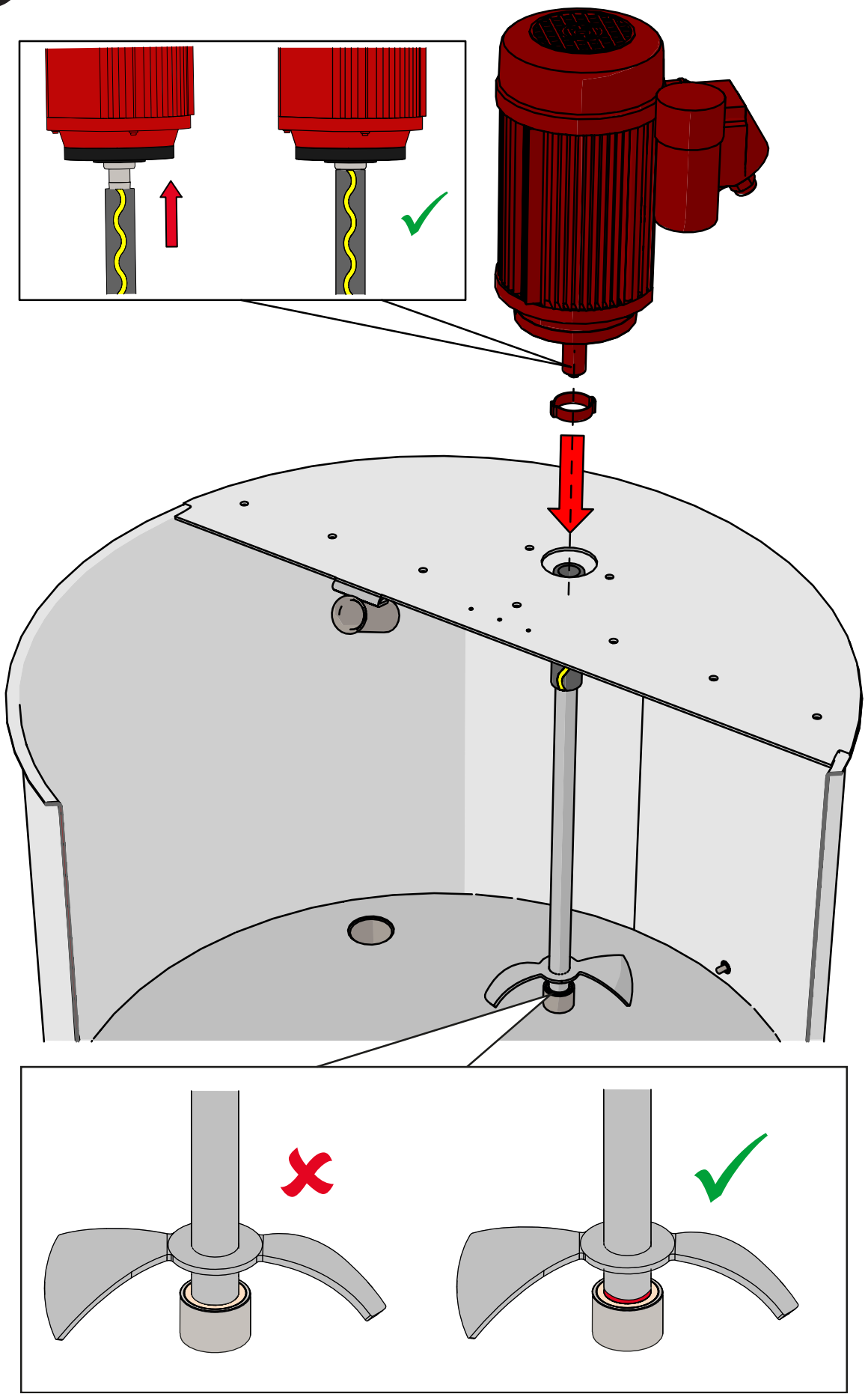

11

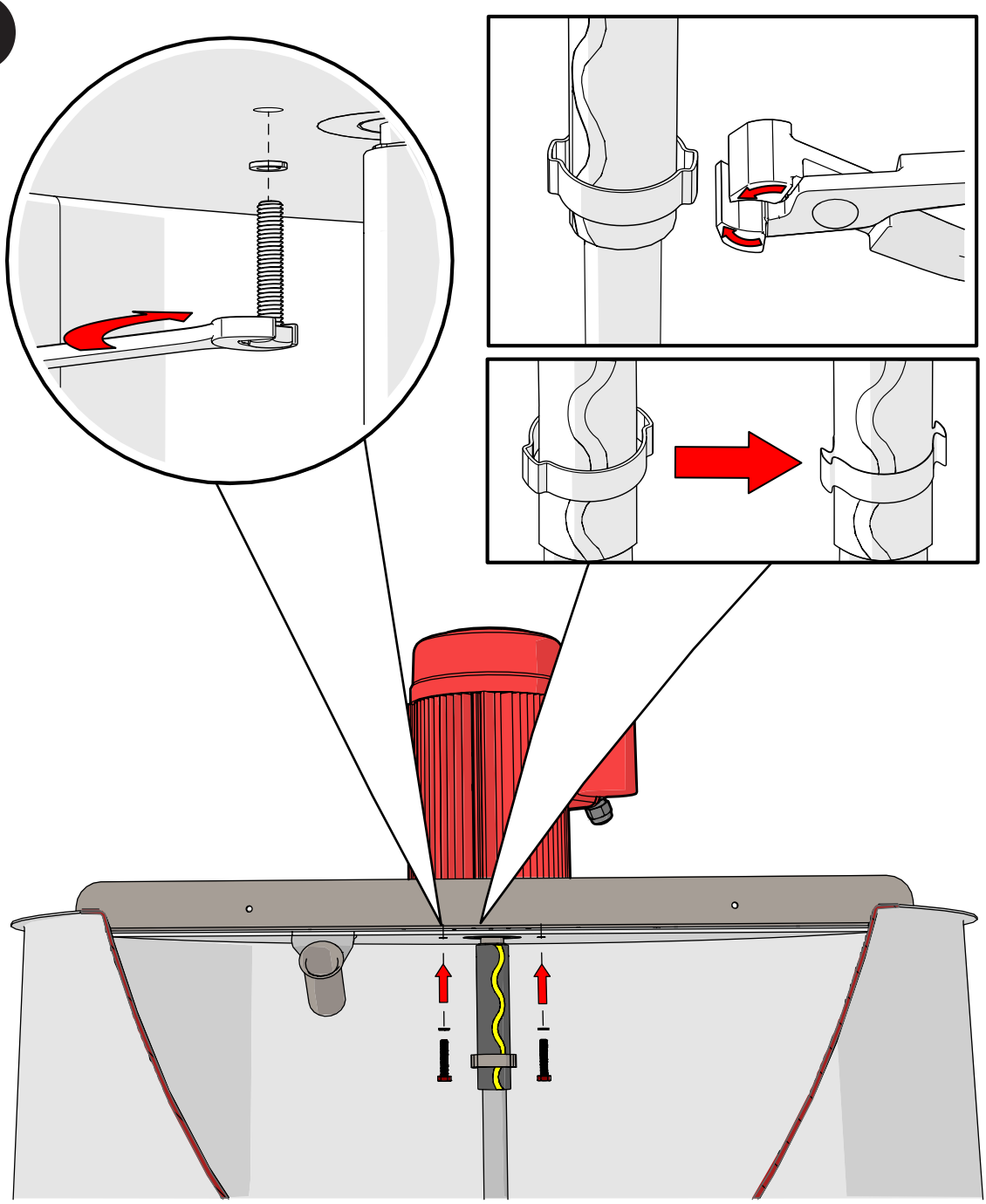

Urban GmbH & Co. KG
Auf der Striepe 9

D-27798 Wüsting

Telefon: +49/(0) 44 84/93 80-0
Telefax: +49/(0) 44 84/93 80-10

service@urbanonline.de

www.urbanonline.de

CE