Montageanleitung

Assembly instructions
Instructions de montage
Instrucciones de montaje
Инструкции по монтажу



101422-01/ 101423-01
Urban MilkShuttle Sprühdüse Nachrüstsatz

Urban MilkShuttle Spraying Head Retrofit Kit
Urban MilkShuttle Buse de rinçage Kit de mise à niveau
Urban MilkShuttle Cabezal de limpieza Kit de actualización
Urban MilkShuttle Форсунка для промывки комплект для модернизации

101423-01_AssemblyManual_MilkShuttle_RetrofitKit_Spuelduese_U Version 1.0 R0 2026-08-27 / KM

INFO

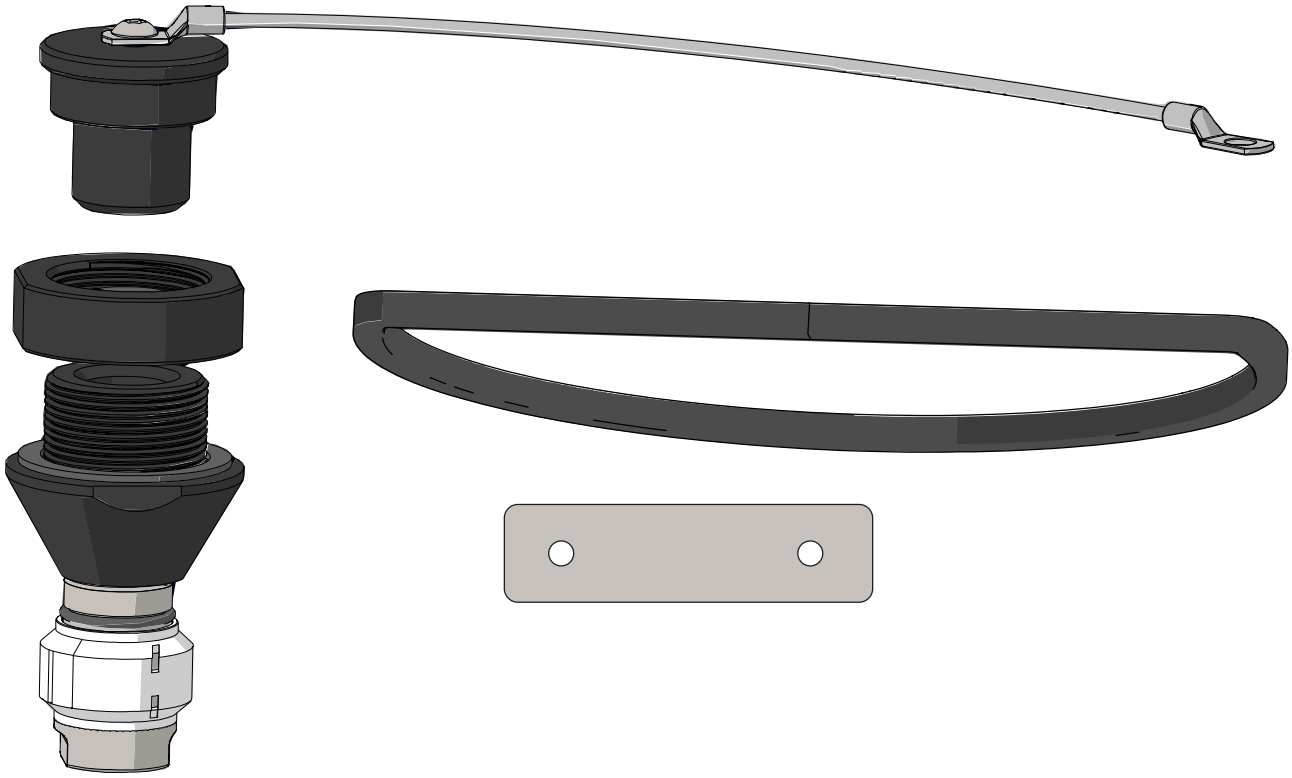

1

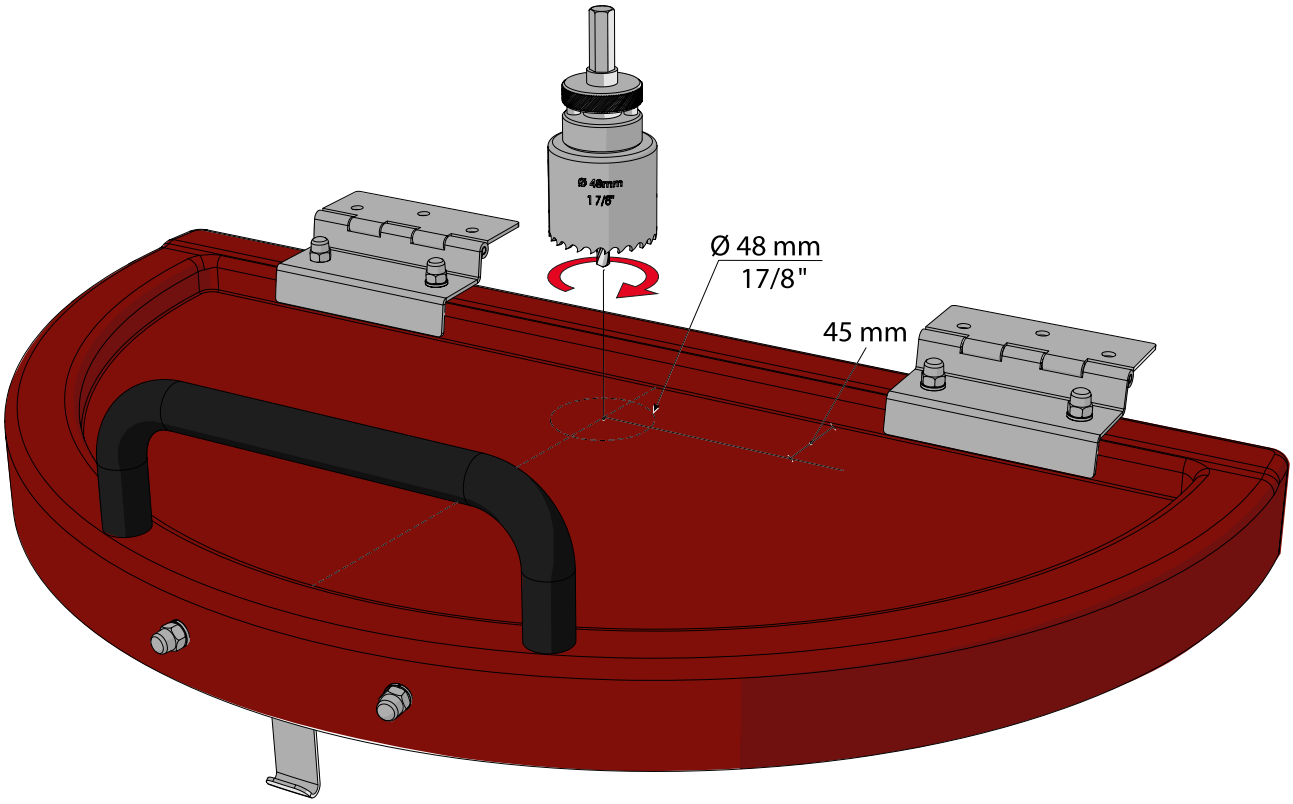

❷

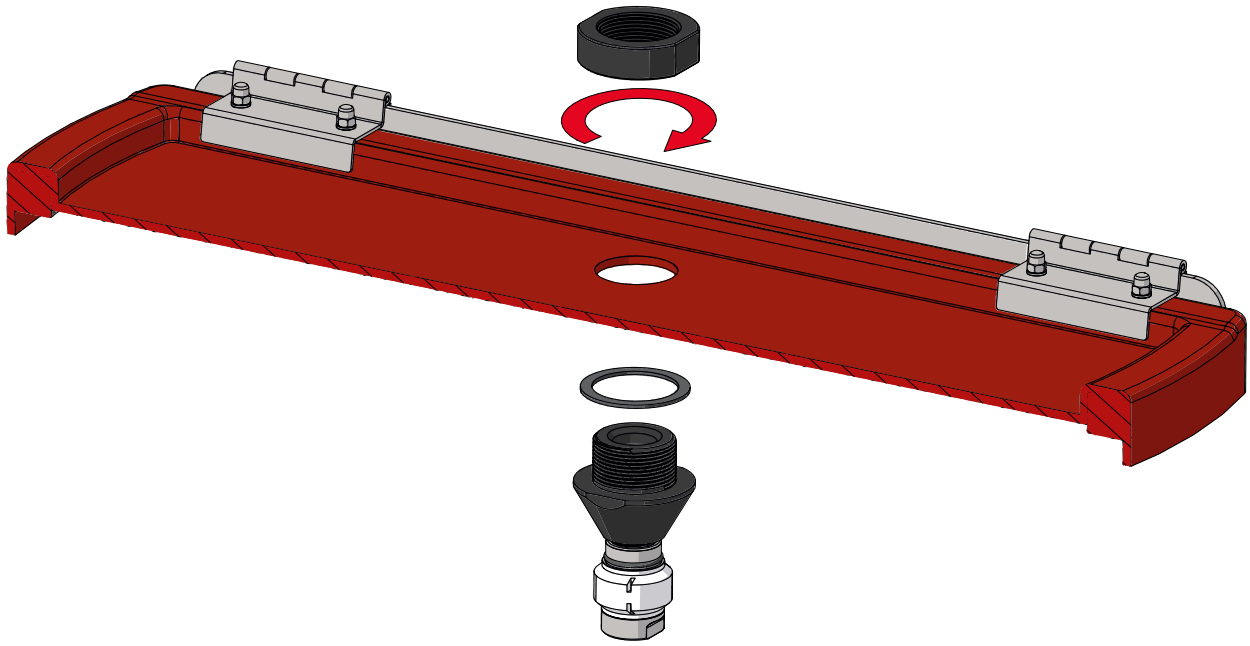

❸

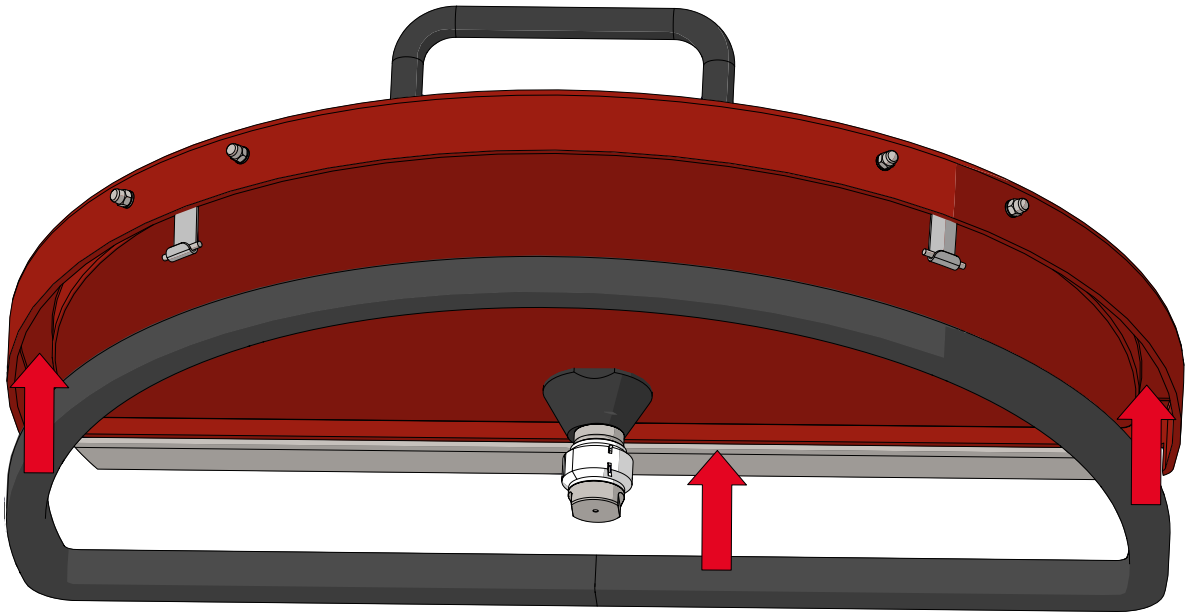

INFO

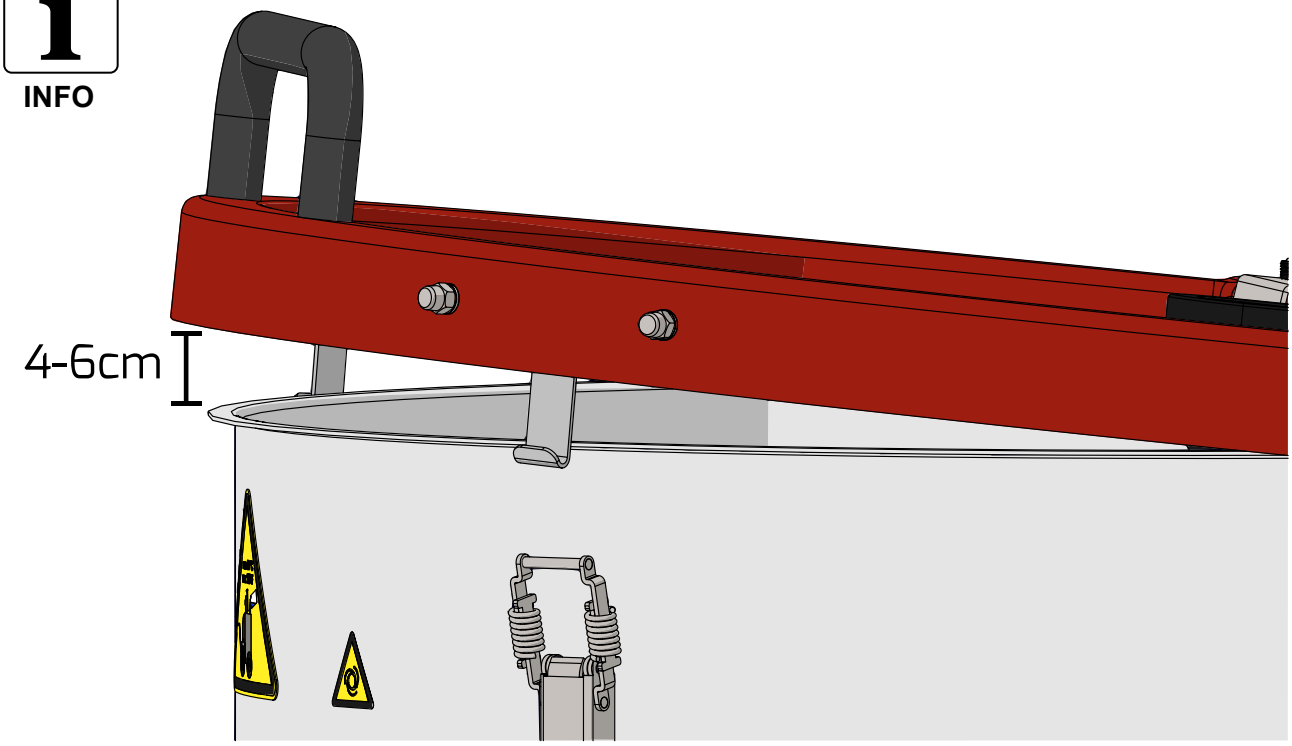

4

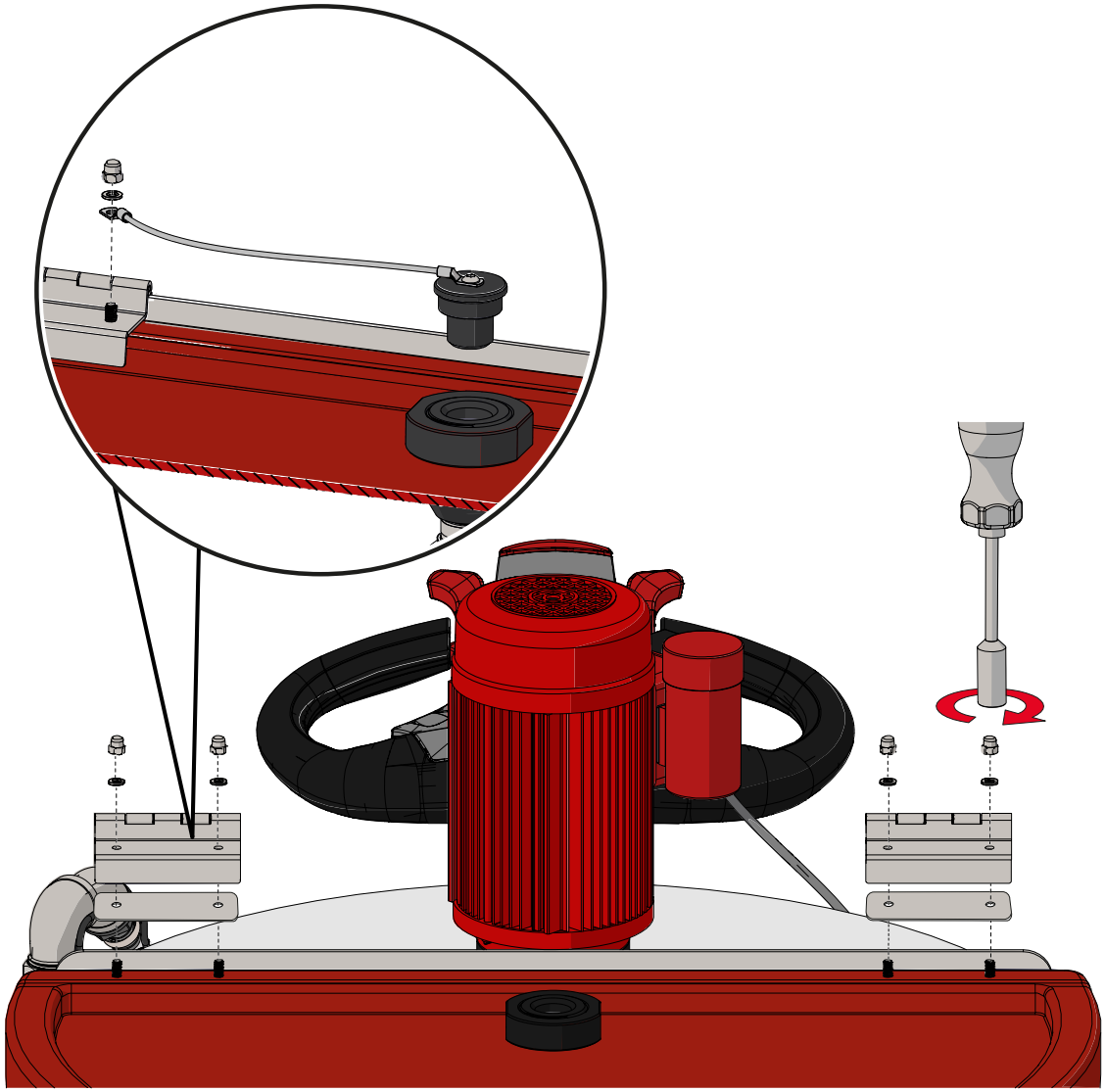

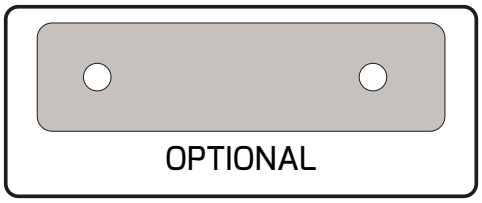

Urban GmbH & Co. KG
Auf der Striepe 9

D-27798 Wüsting

Telefon: +49/(0) 44 84/93 80-0
Telefax: +49/(0) 44 84/93 80-10

service@urbanonline.de

www.urbanonline.de