Montageanleitung

Assembly instructions
Instructions de montage
Instrucciones de montaje
Инструкции по монтажу

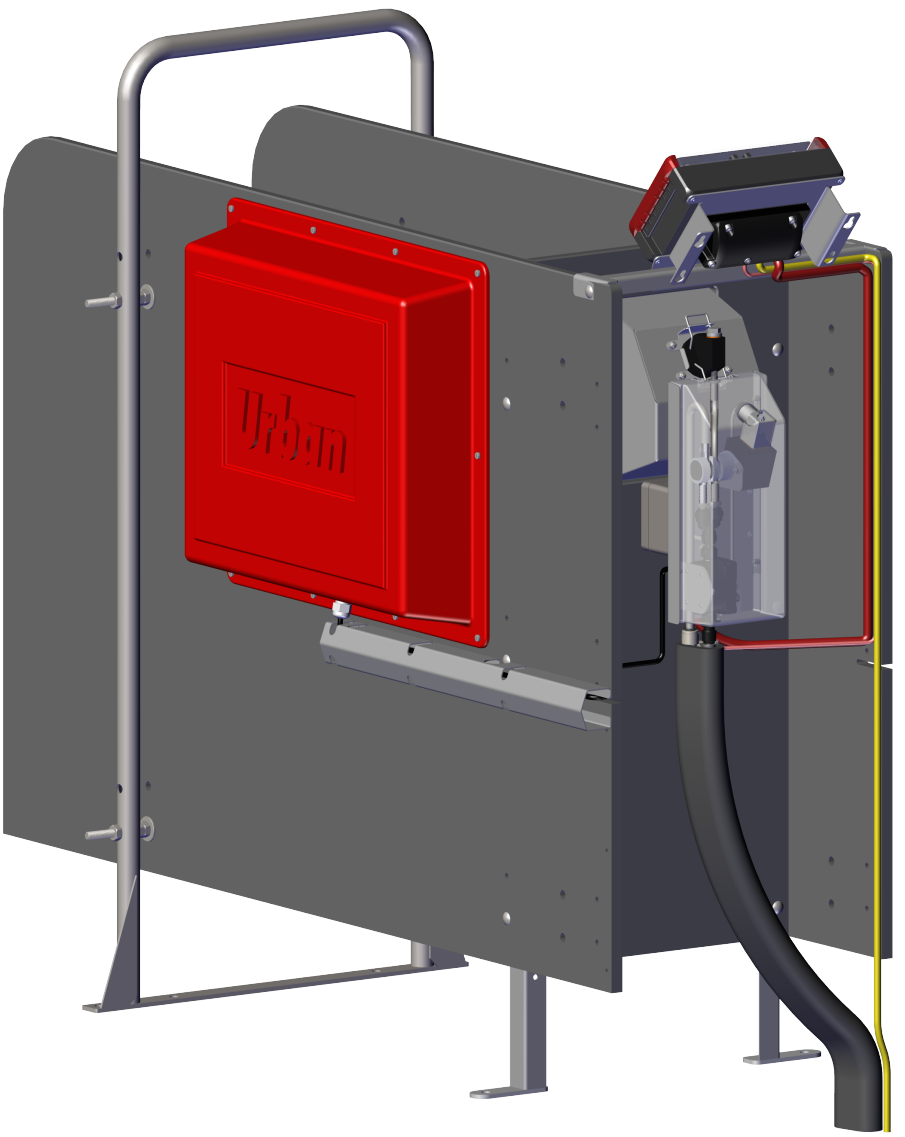

103781 Urban Alma Pro Tränkestation

Urban Alma Pro DrinkingStation
Urban Alma Pro Station d‘alimentation
Urban Alma Pro Estación de bebedero
Станция поилки Альма Про

105059 Montageanleitung Urban Alma Pro Tränkestation 2.0 Version 1.0 RO 2024-12-05 / KM

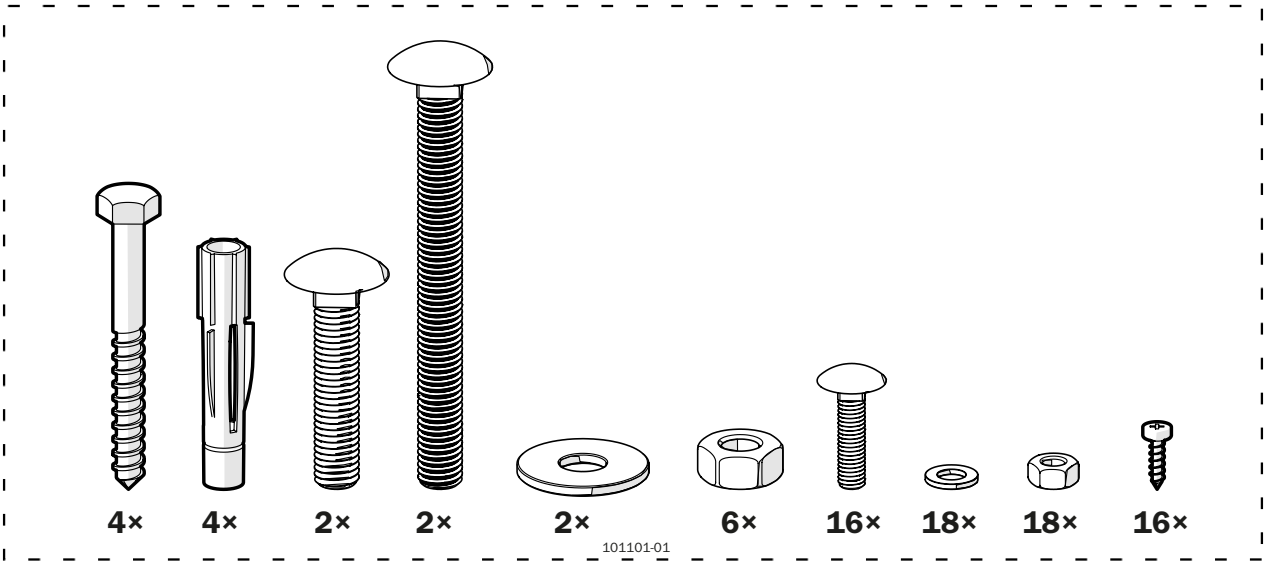
4×
4×
2×
2×
2×
6×
16×
18×
18×
16×
101101-01

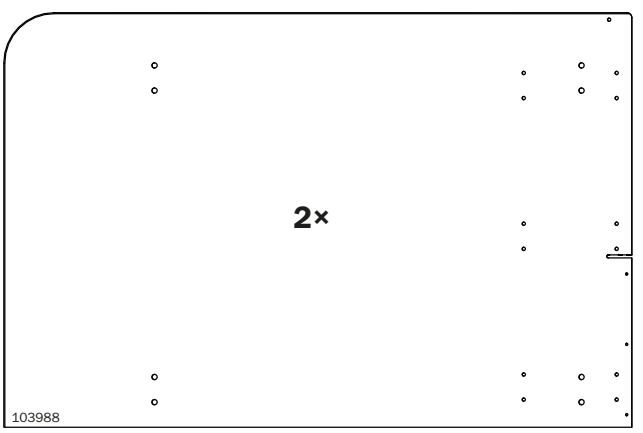
2×
103988

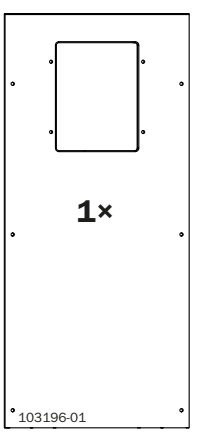
1×
103196-01

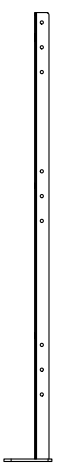
100420
1×

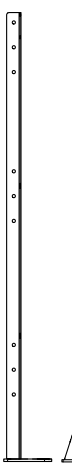
100418
1×

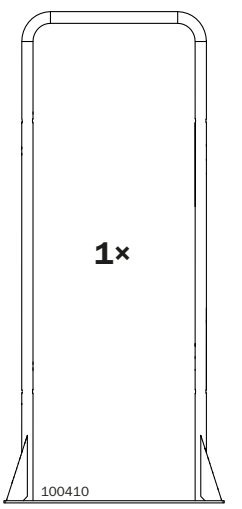
1×
100410

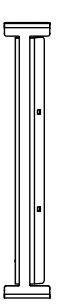
100847
1×

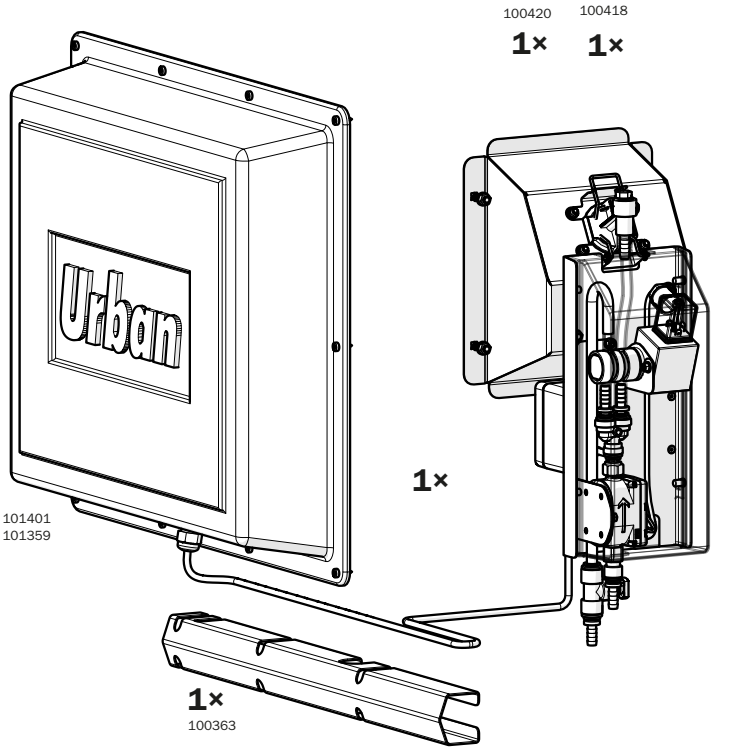
Urban
101401
101359
1×
1×
100363

1

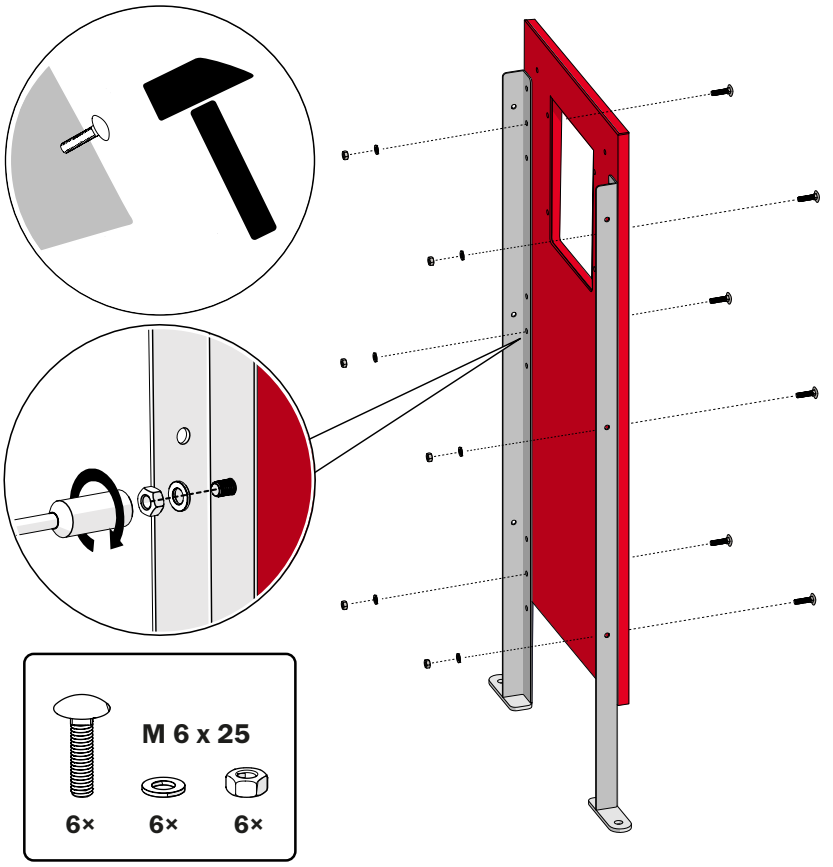

2

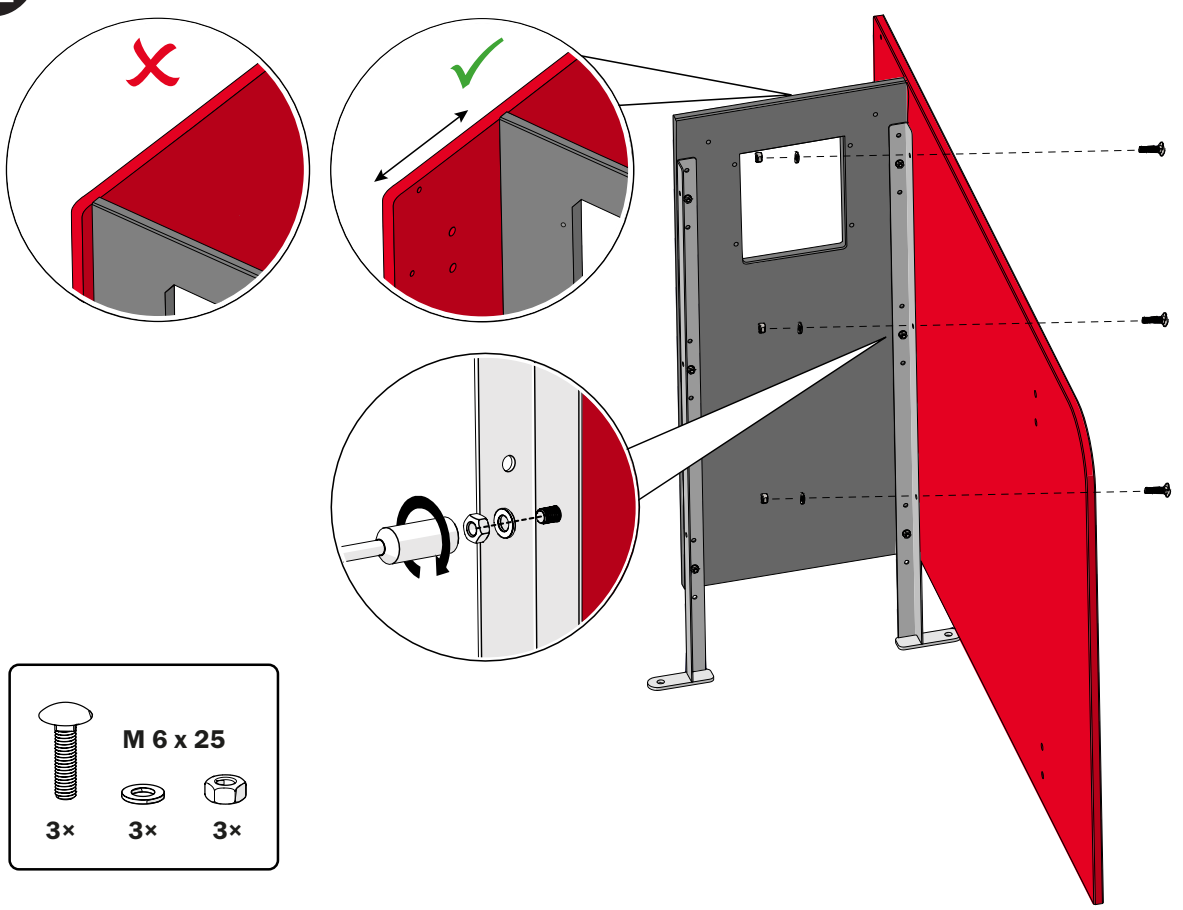

3

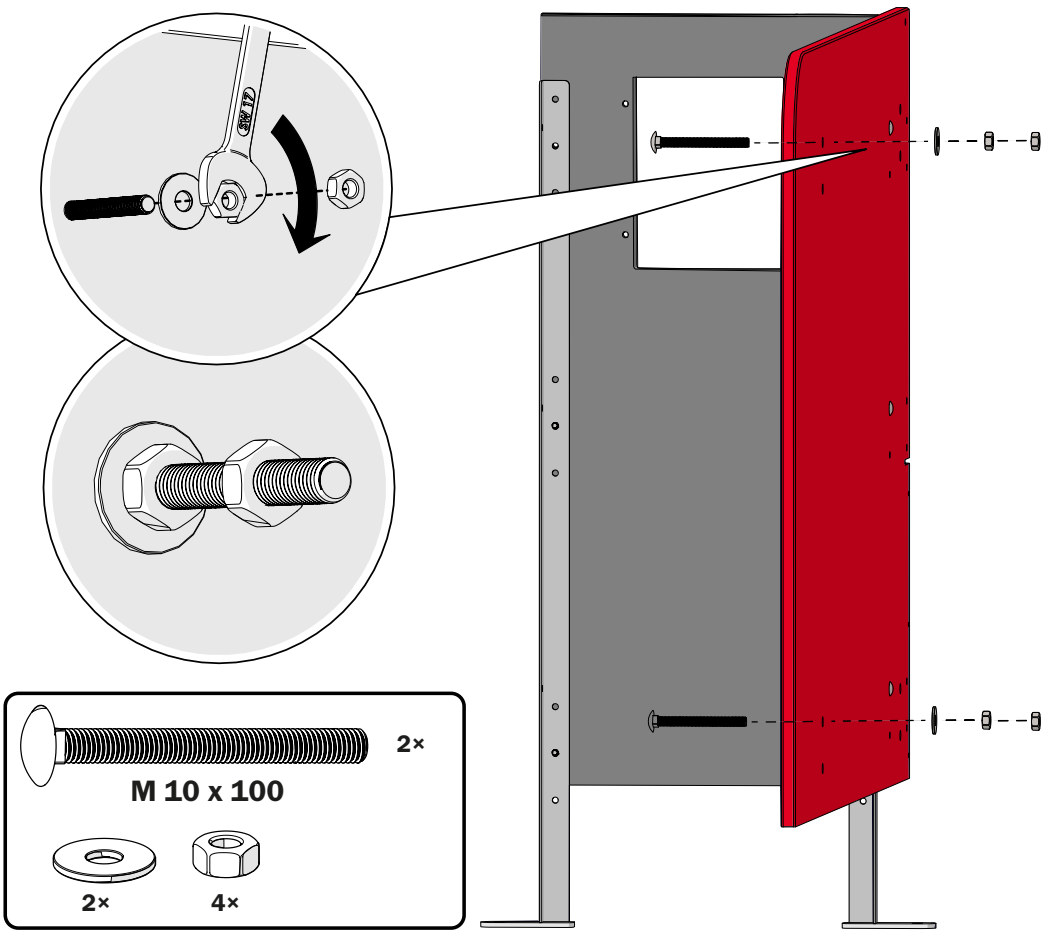

4

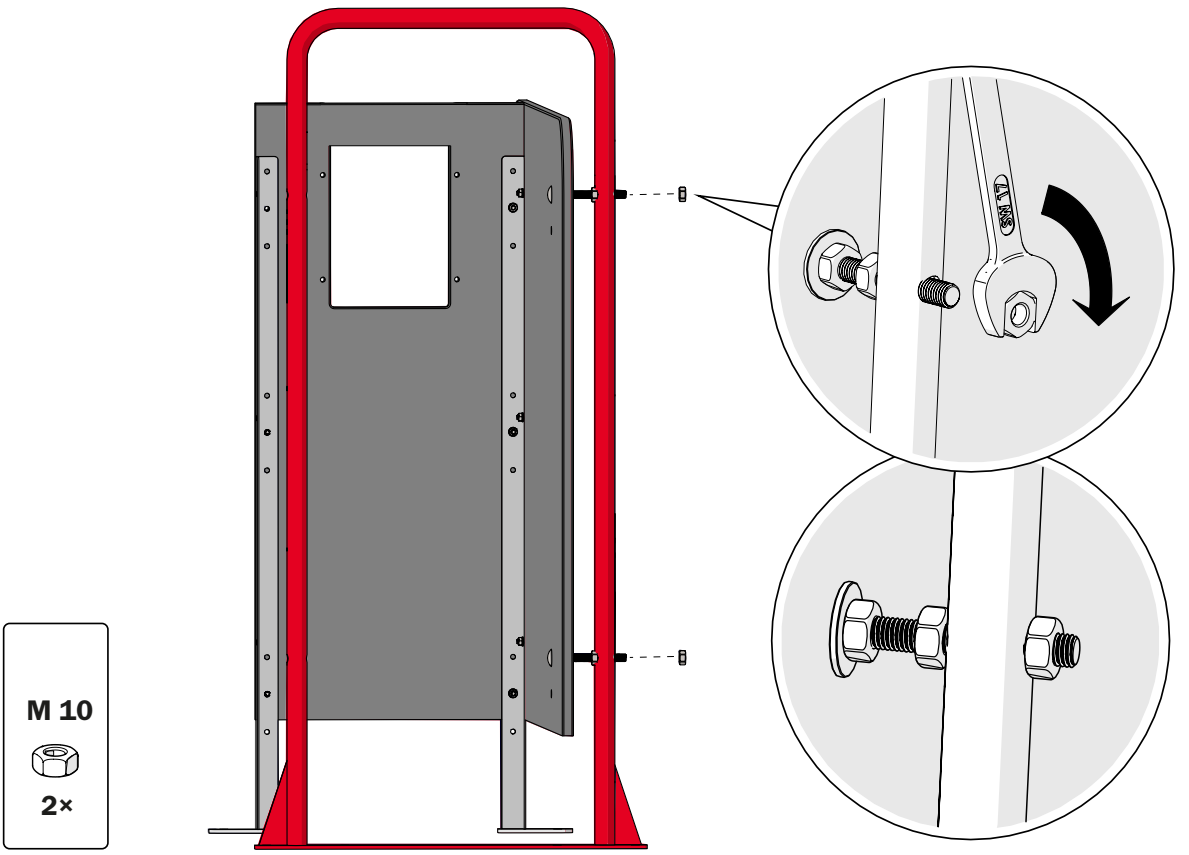

INFO

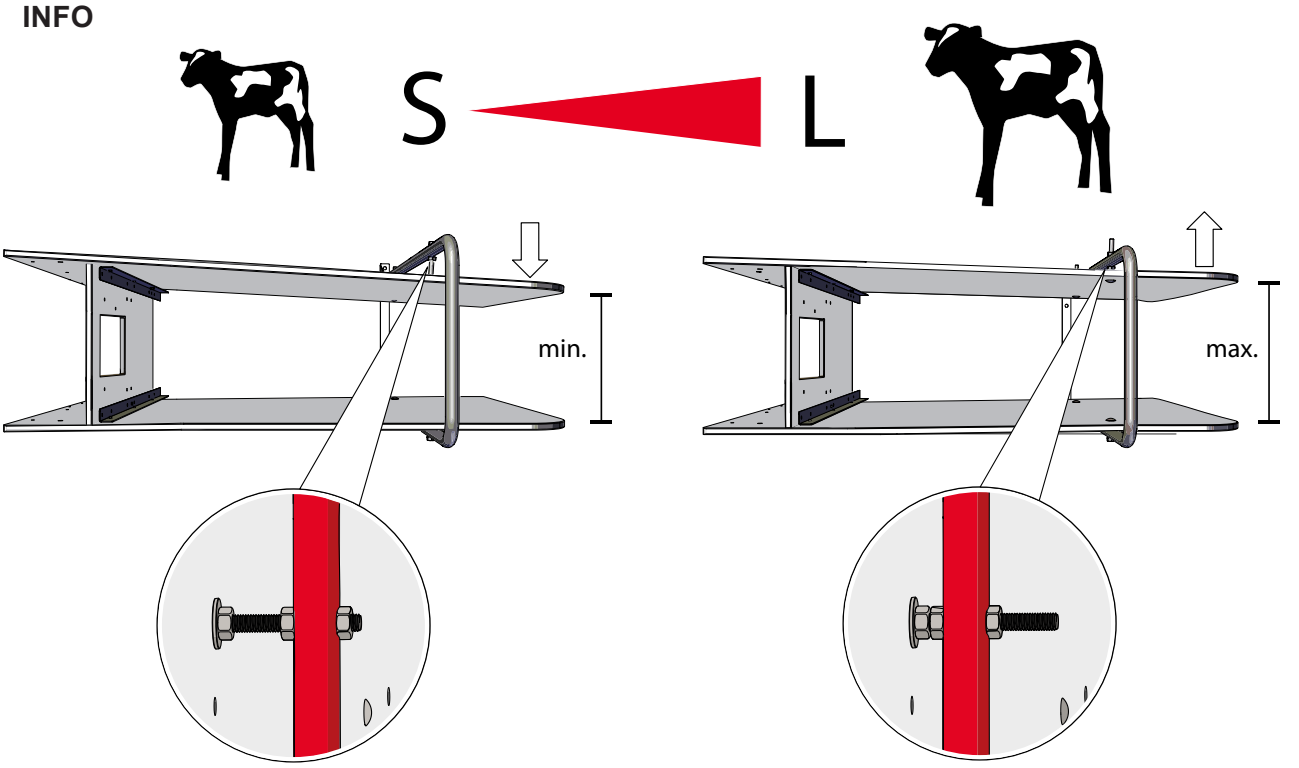

5

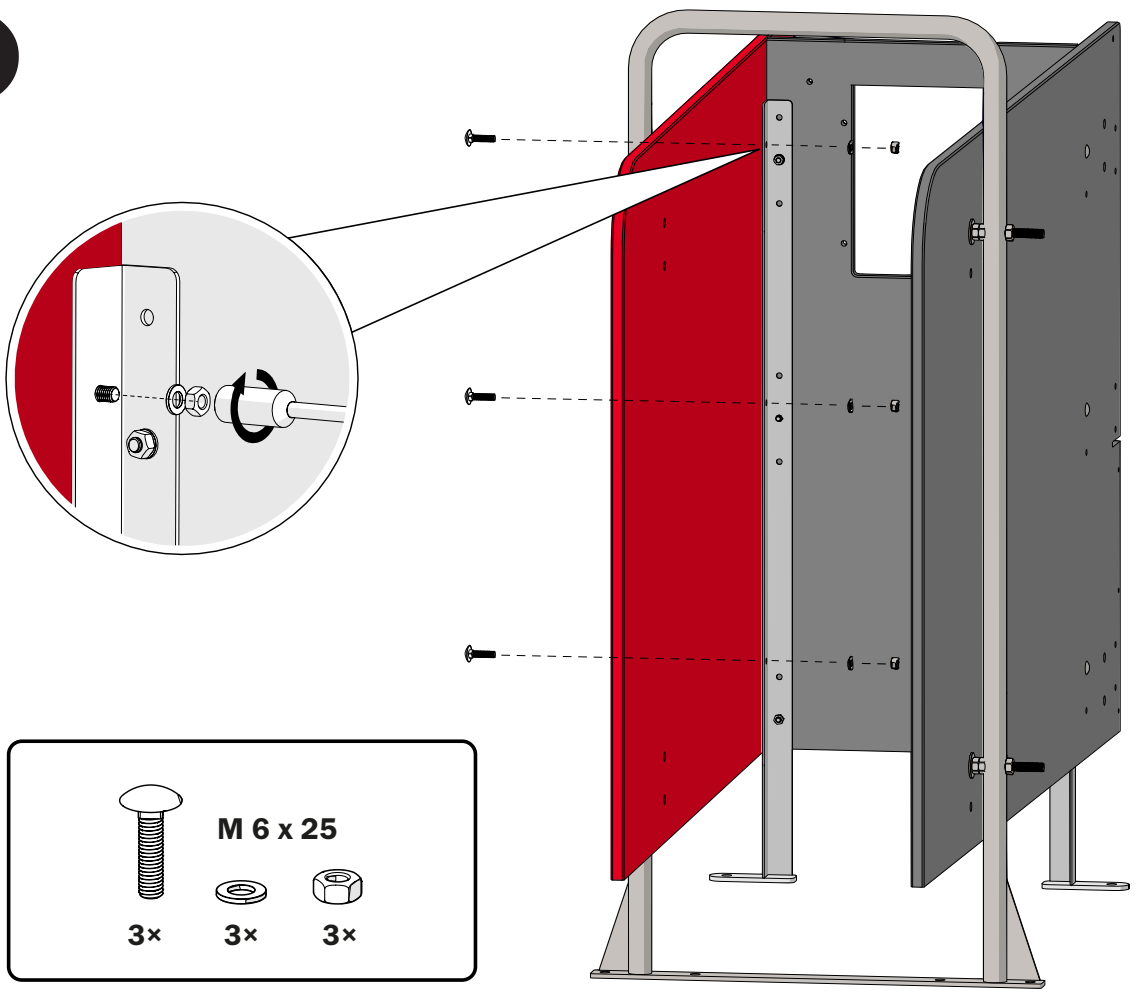

6

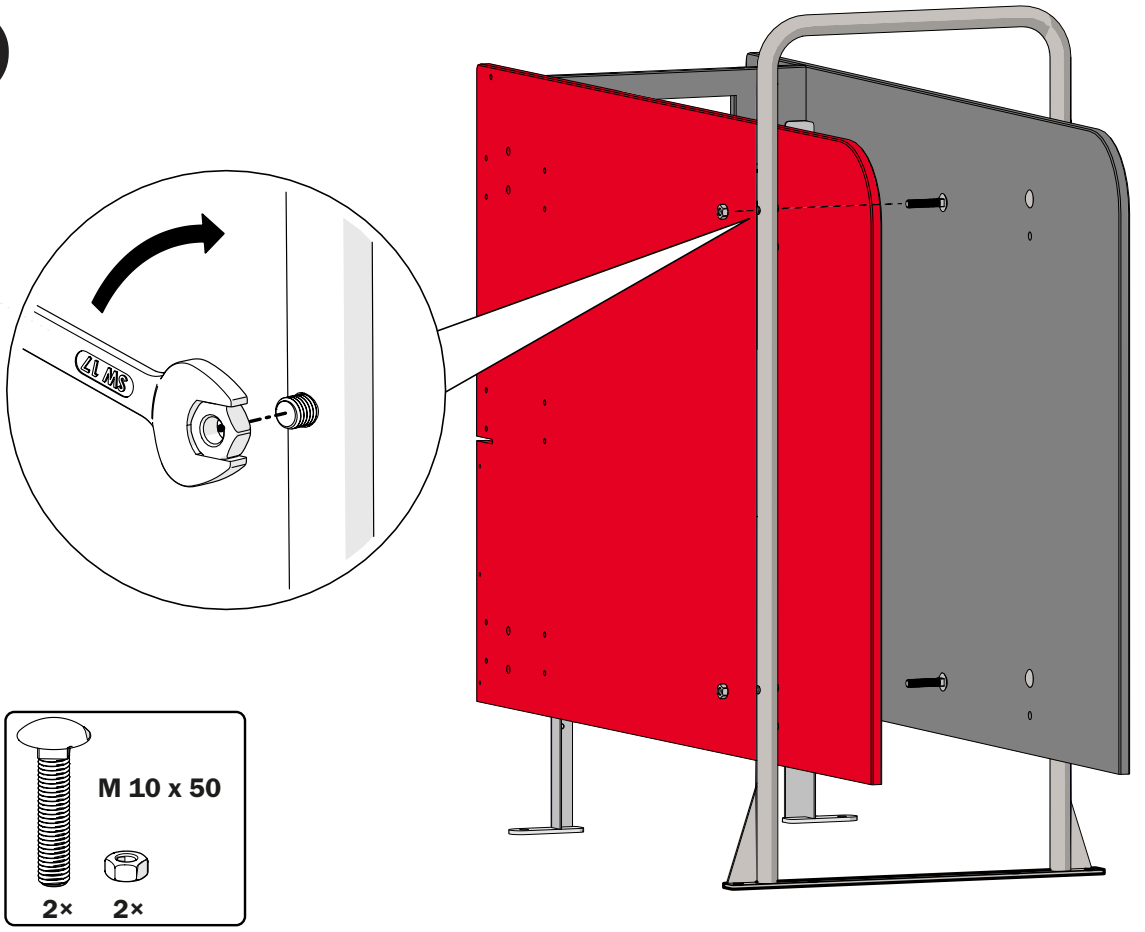

7

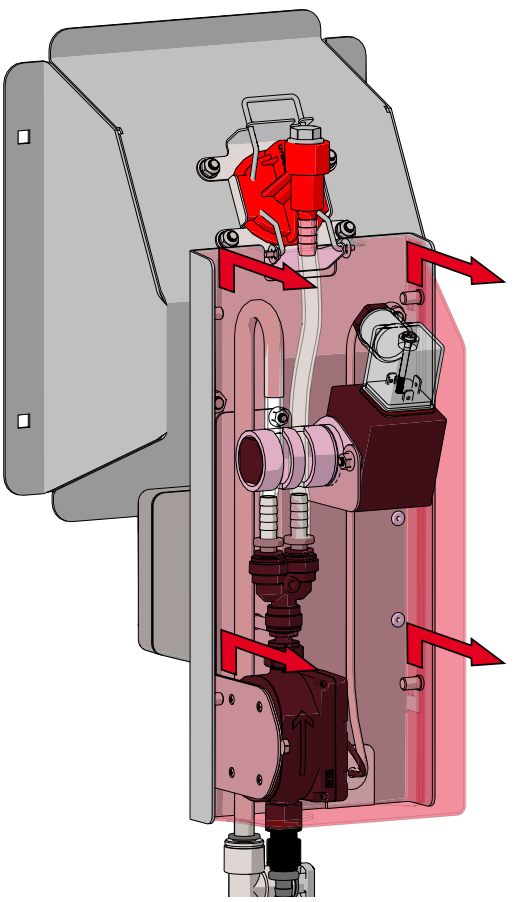

8

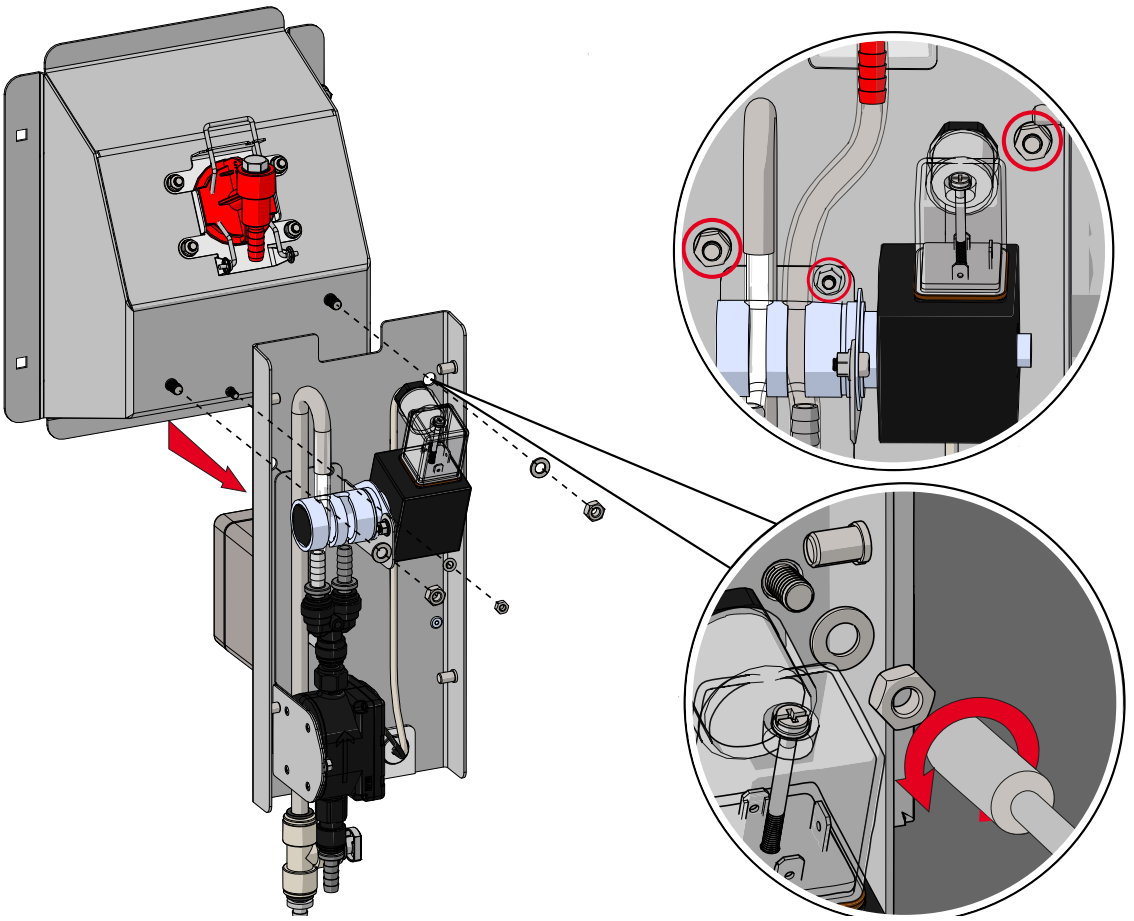

9

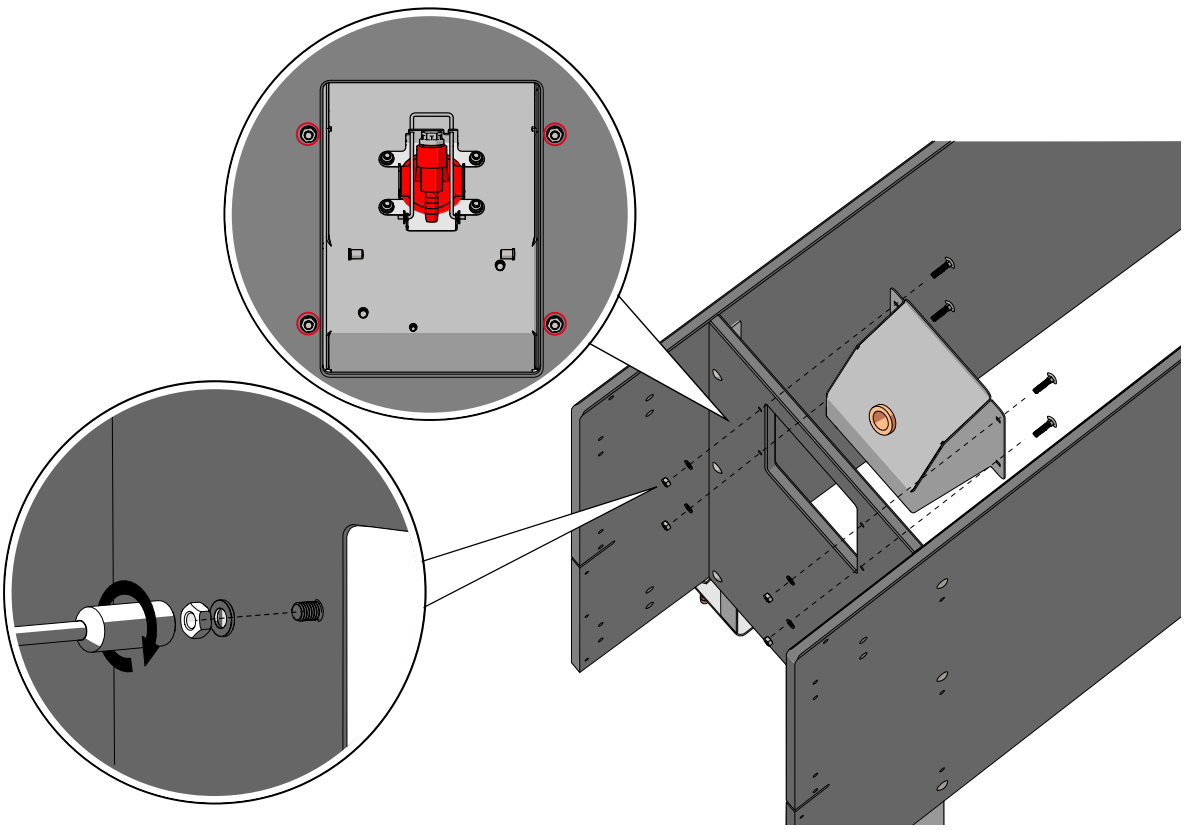

10

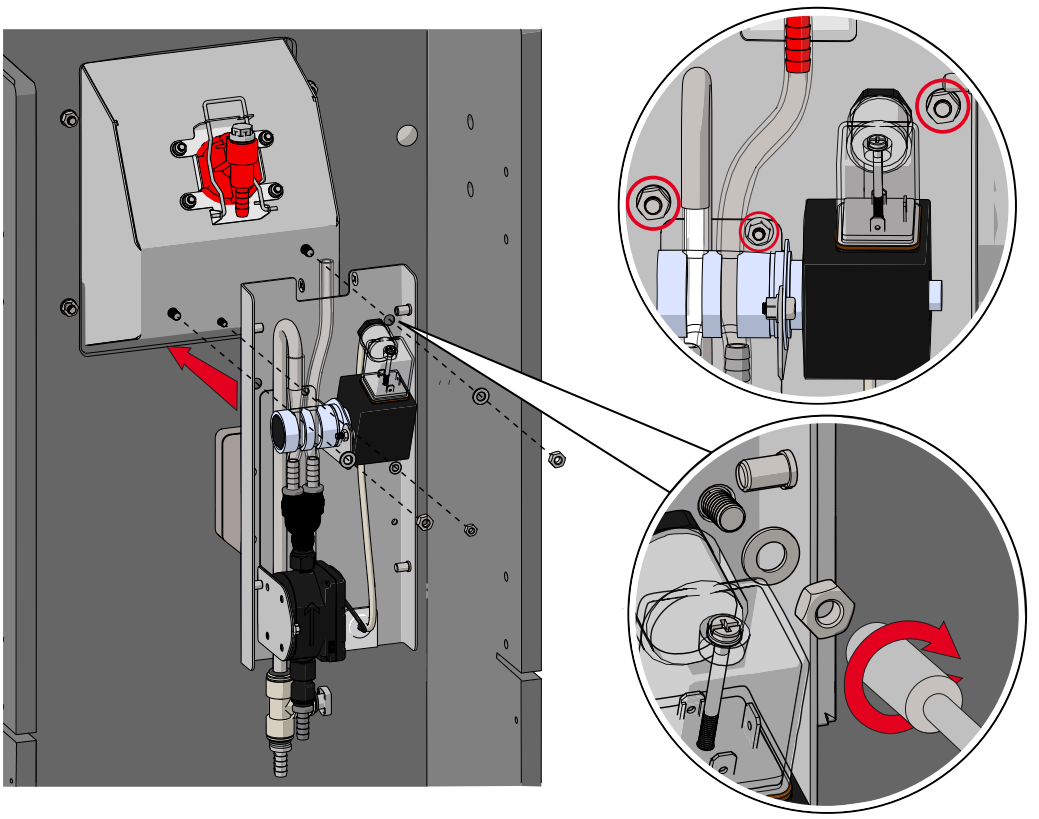

11

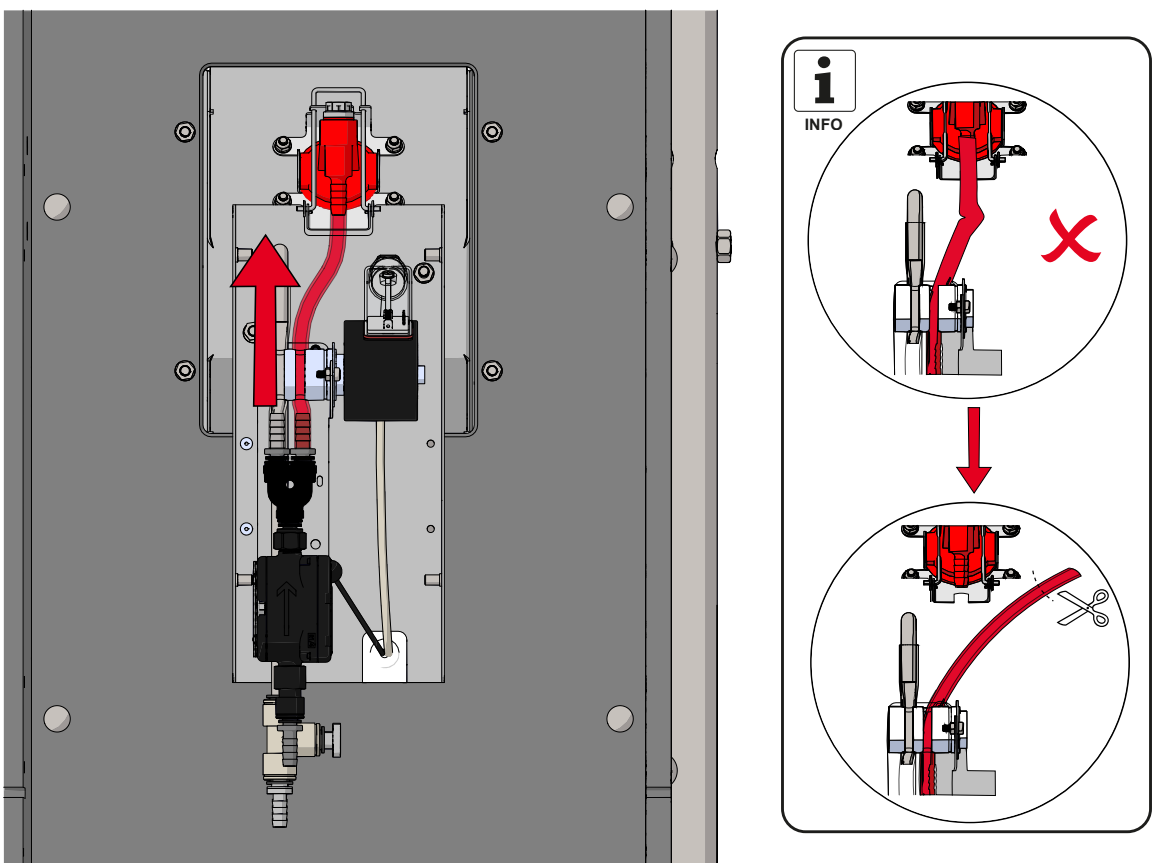

INFO

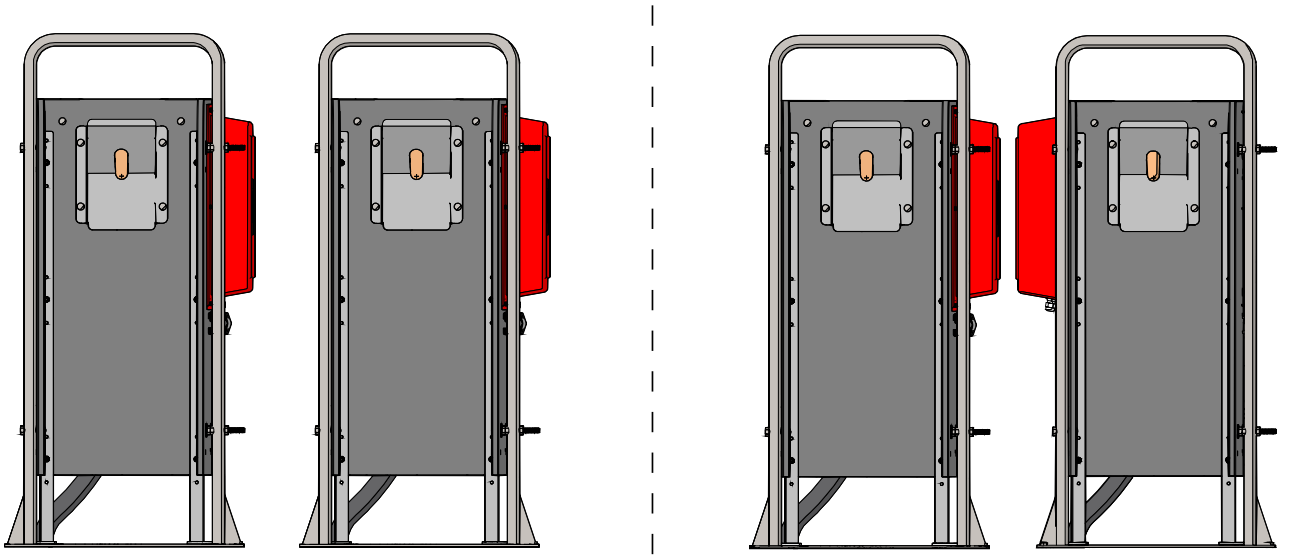

12

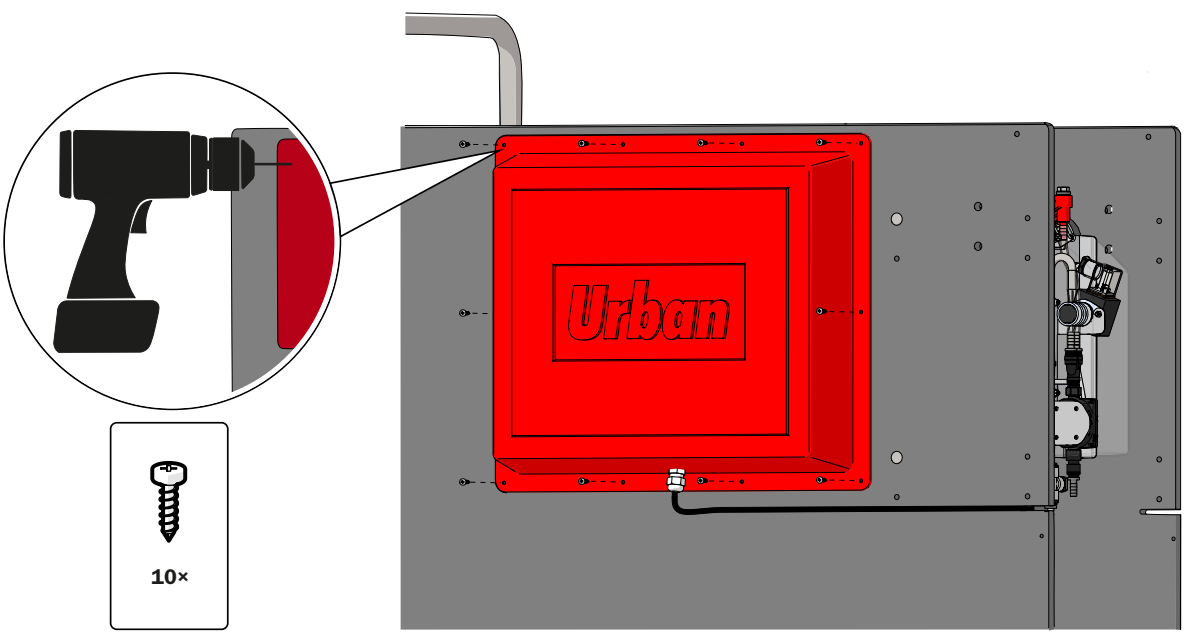

OPTIONAL

INFO

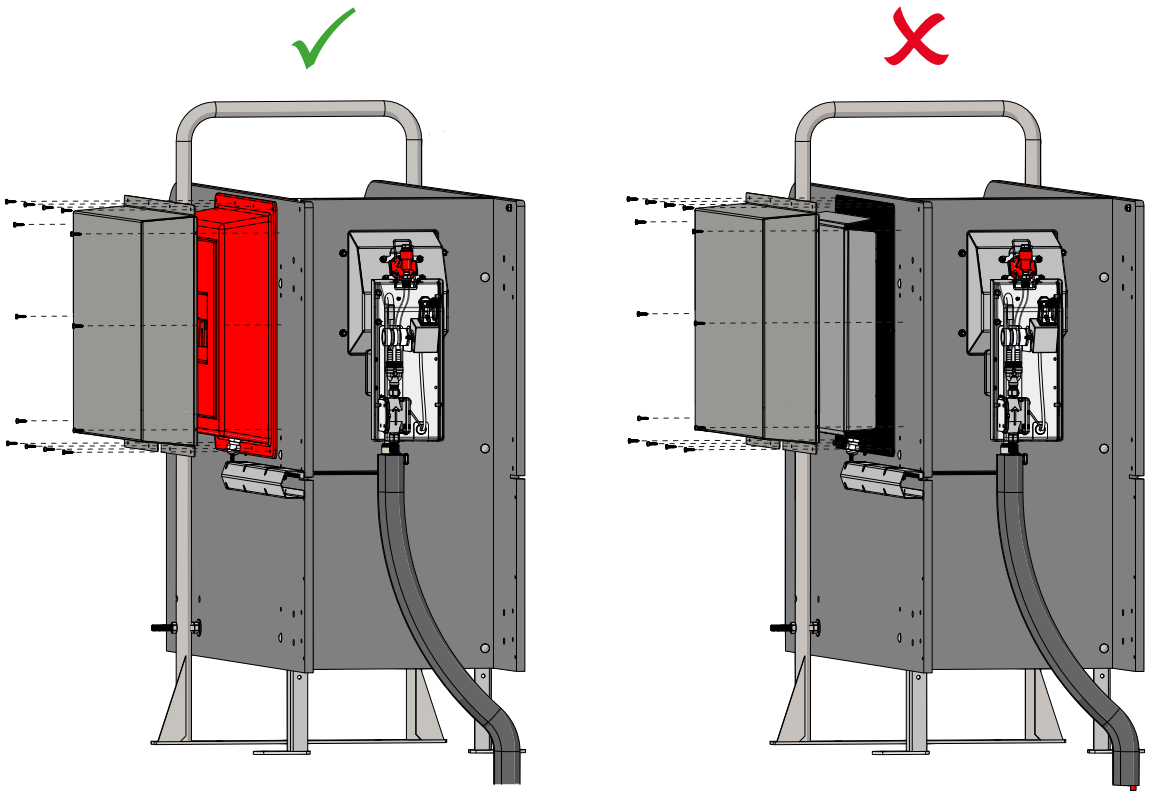

13

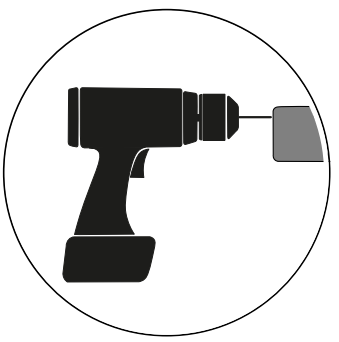

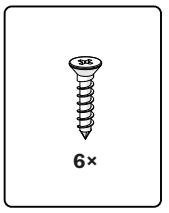

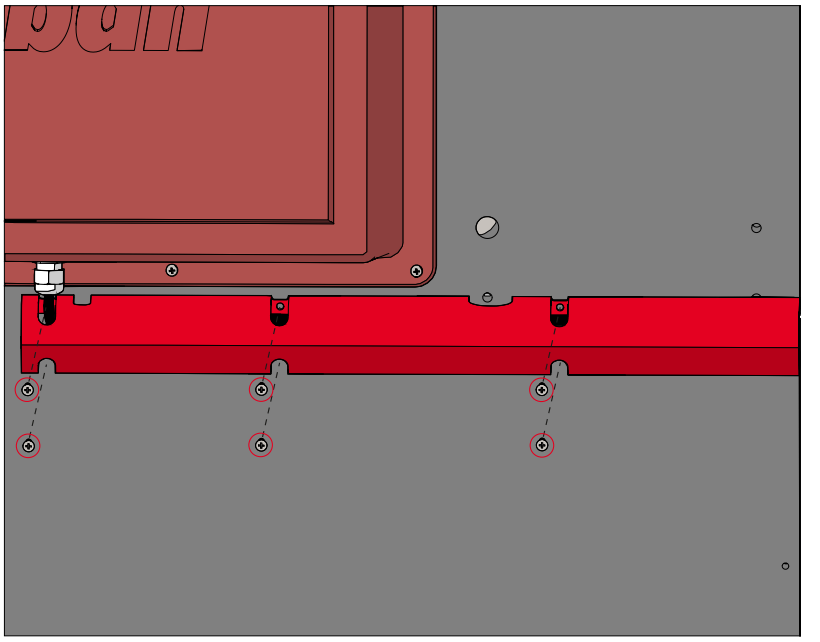

14

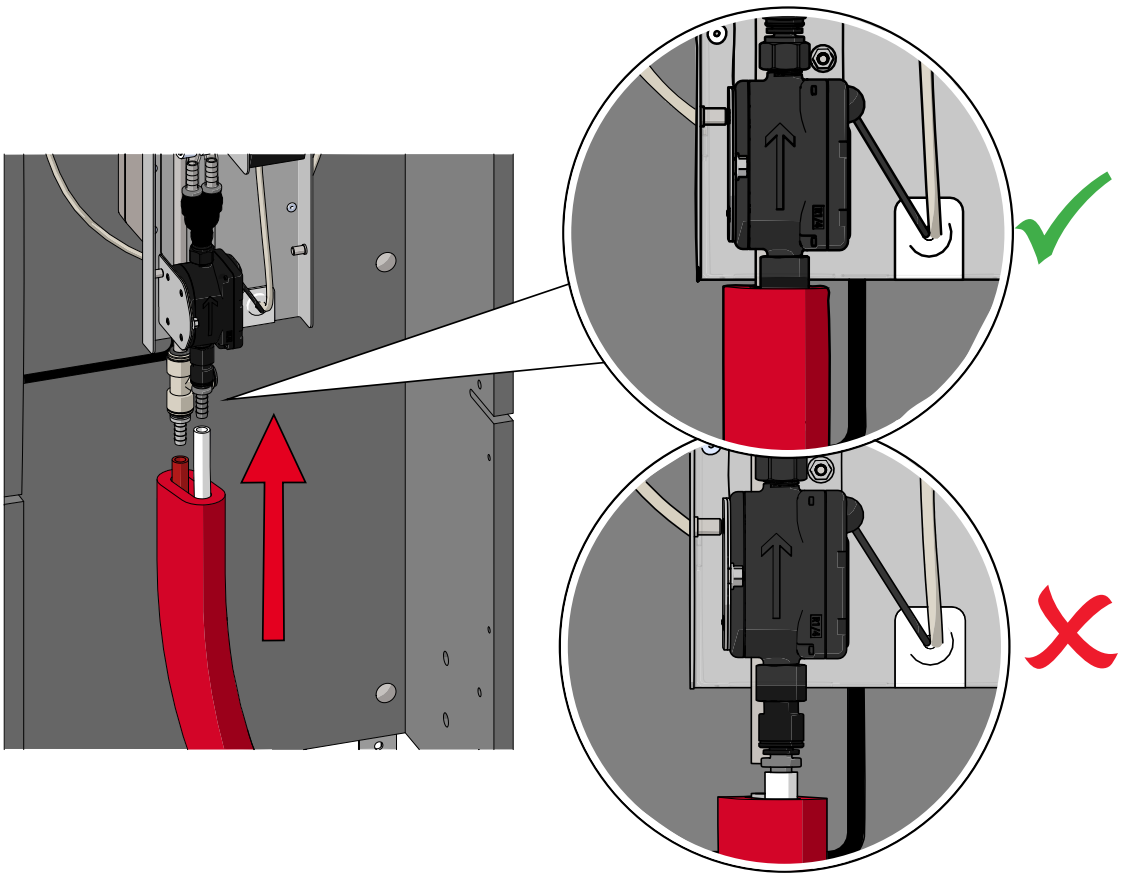

15

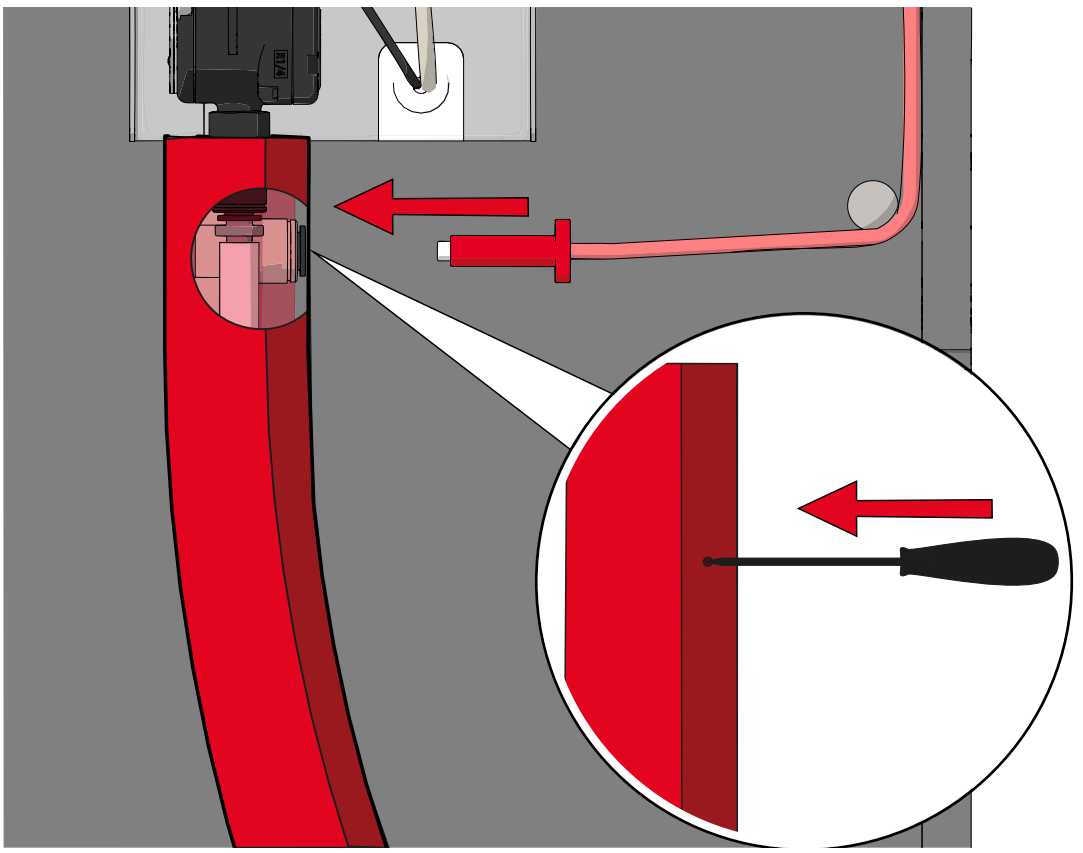

16

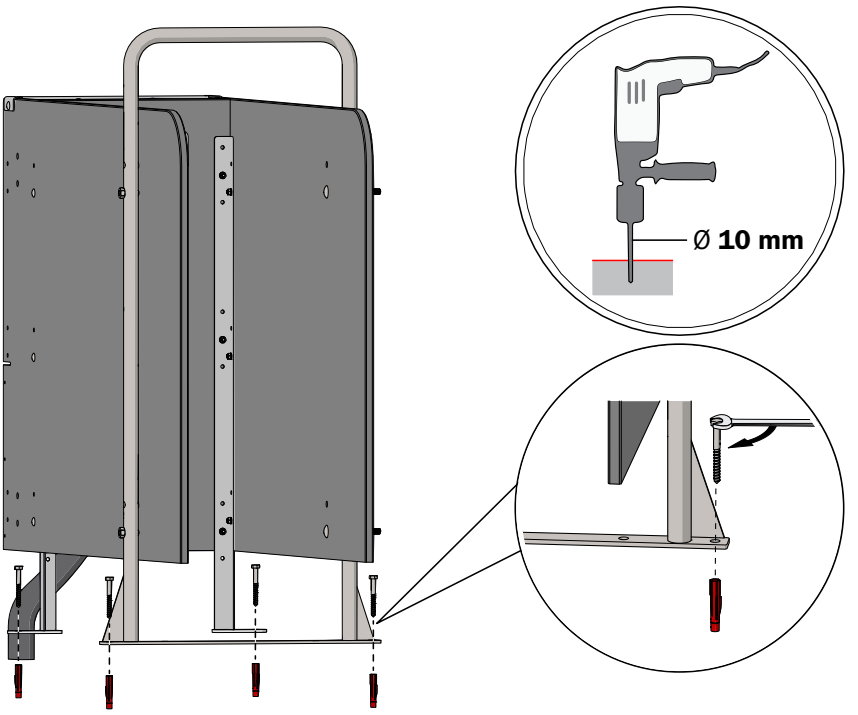

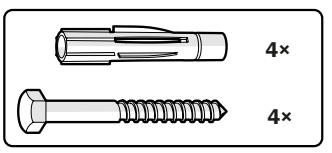

17

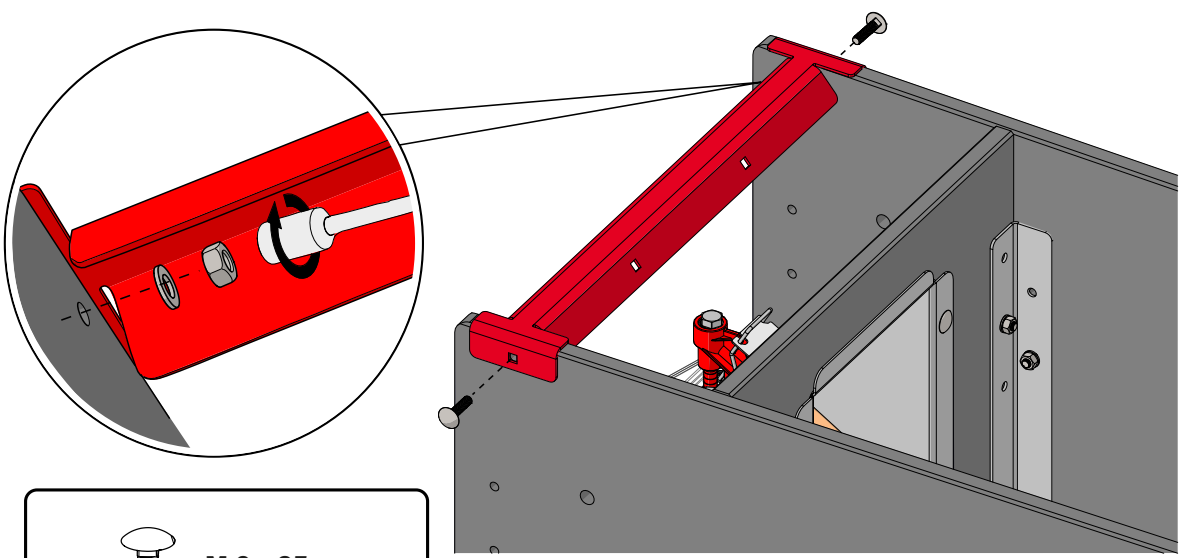

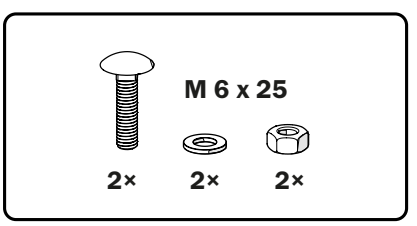

INFO

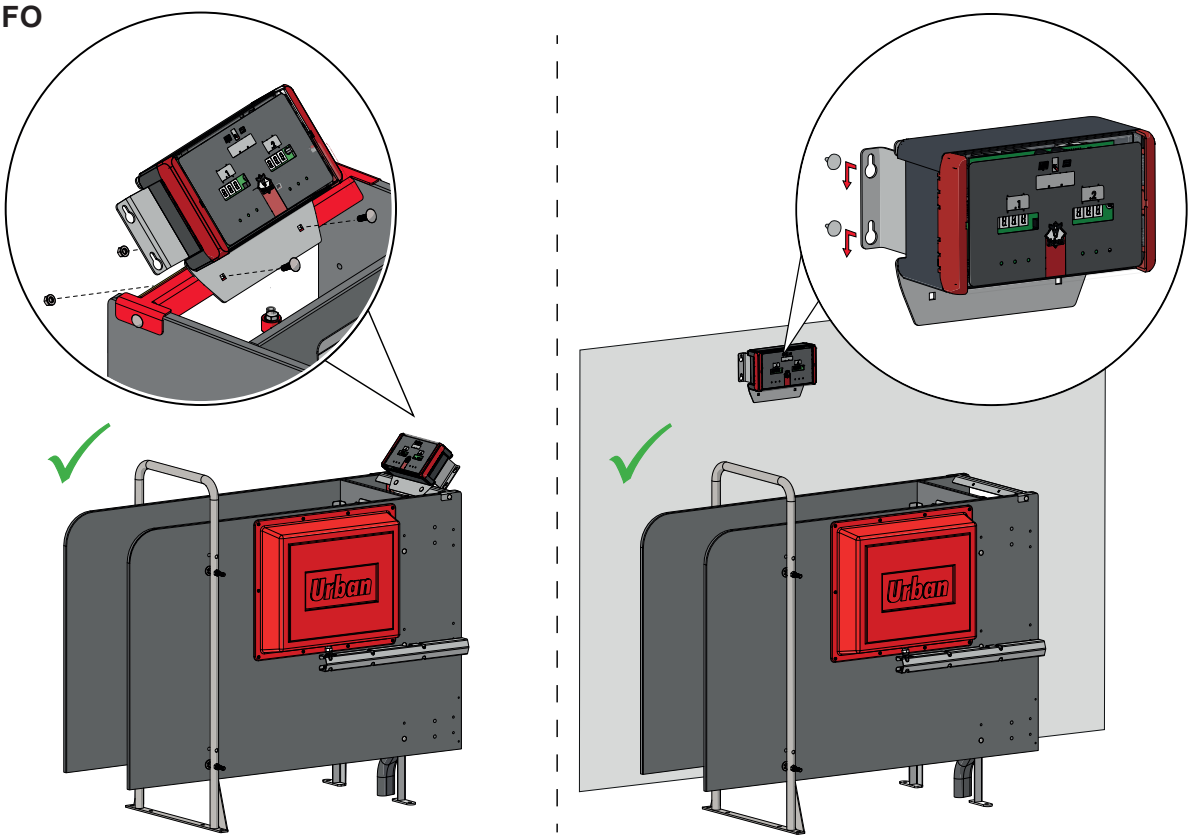

Urban GmbH & Co. KG
Auf der Striepe 9

D-27798 Wüsting

Telefon: +49/(0) 44 84/93 80-0
Telefax: +49/(0) 44 84/93 80-10

service@urbanonline.de

www.urbanonline.de