Montageanleitung

Assembly instructions
Instructions de montage
Instrucciones de montaje
Инструкции по монтажу

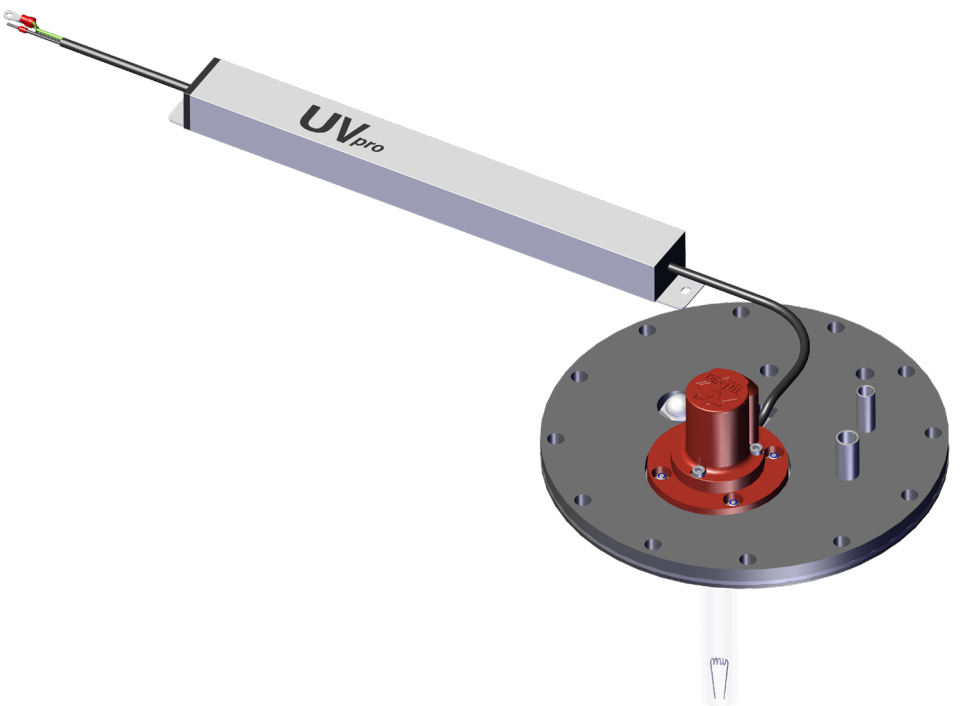

104849 Urban Alma Pro Boiler^{UV-C}

Urban Alma Pro Boiler^{UV-C}
Urban Alma Pro Chauffe-eau^{UV-C}
Urban Alma Pro Calentador^{UV-C}
Станция поилки Альма Про Бойлер$^{UV-C}$

104849 Montageanleitung Urban Alma Pro Boiler^{UV-C} Version 1.1 R0 2024-11-21 / KM



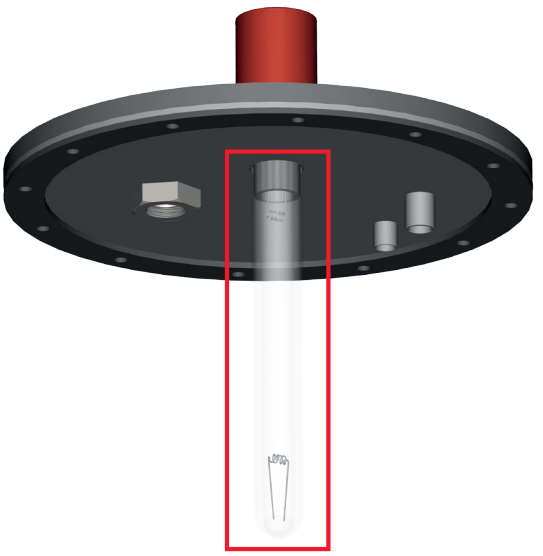

Warnung
UV-C-Strahlung kann schädlich für Haut und Augen sein. Setzen Sie sich nicht ungeschützt direkter UV-C-Strahlung aus, da dies zu Verbrennungen, Augenreizungen und anderen gesundheitlichen Problemen führen kann. Führen Sie niemals Arbeiten im Bereich der UV-C Strahlung durch, während das Gerät eingeschaltet ist.

Warning
UV-C radiation can be harmful to the skin and eyes. Do not expose yourself directly to UV-C radiation without protection, as it can cause burns, eye irritation, and other health issues. Never perform tasks in the vicinity of UV-C radiation while the device is turned on.

Attention
Les rayonnements UV-C peuvent être dangereux pour la peau et les yeux. Ne vous exposez jamais directement aux rayonnements UV-C sans protection, car cela peut causer des brûlures, des irritations oculaires et d'autres problèmes de santé graves. Ne réalisez jamais de travaux à proximité des rayonnements UV-C lorsque l'appareil est allumé.

Advertencia
La radiación UV-C puede ser perjudicial para la piel y los ojos. No se exponga directamente a la radiación UV-C sin protección, ya que puede causar quemaduras, irritación ocular y otros problemas de salud. Nunca realice trabajos en el área de radiación UV-C mientras el dispositivo esté encendido.

Внимание
Ультрафиолетовое излучение UV-C может быть опасным для кожи и глаз. Никогда не подвергайтесь прямому воздействию ультрафиолетового излучения UV-C без защиты, так как это может вызвать ожоги, раздражение глаз и другие серьезные проблемы со здоровьем. Никогда не выполняйте работы вблизи ультрафиолетового излучения UV-C, когда устройство включено.

1

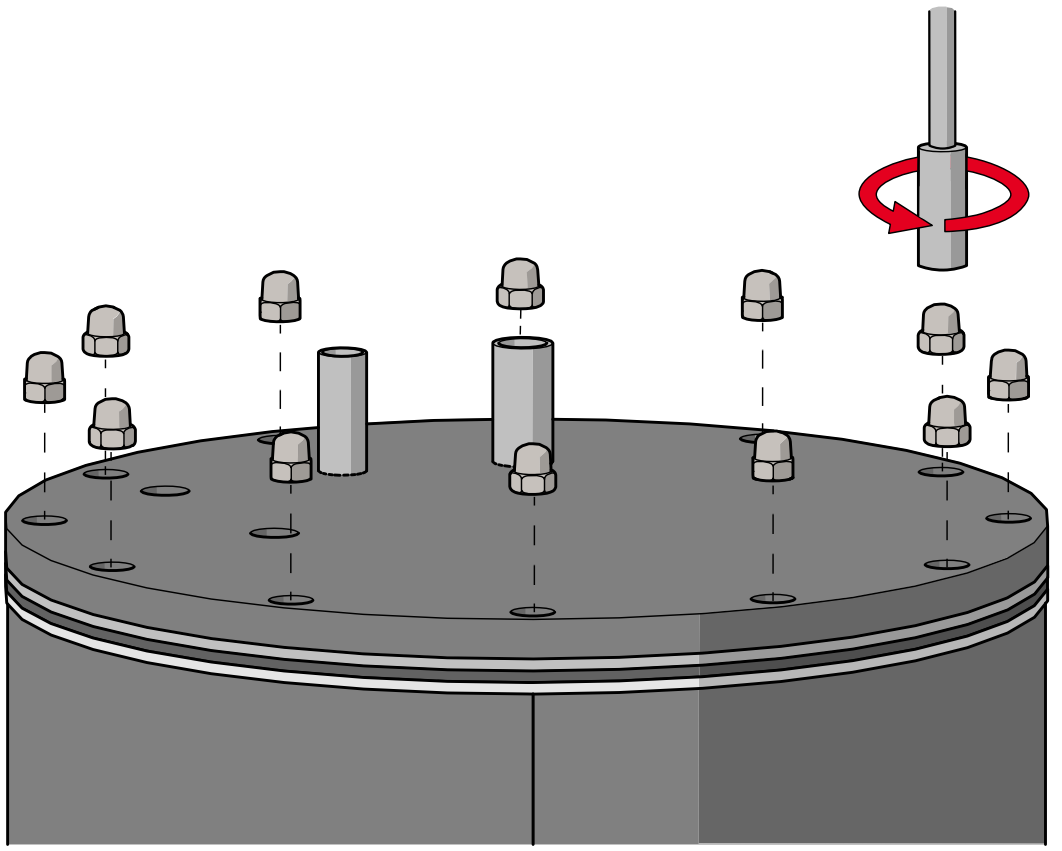

2

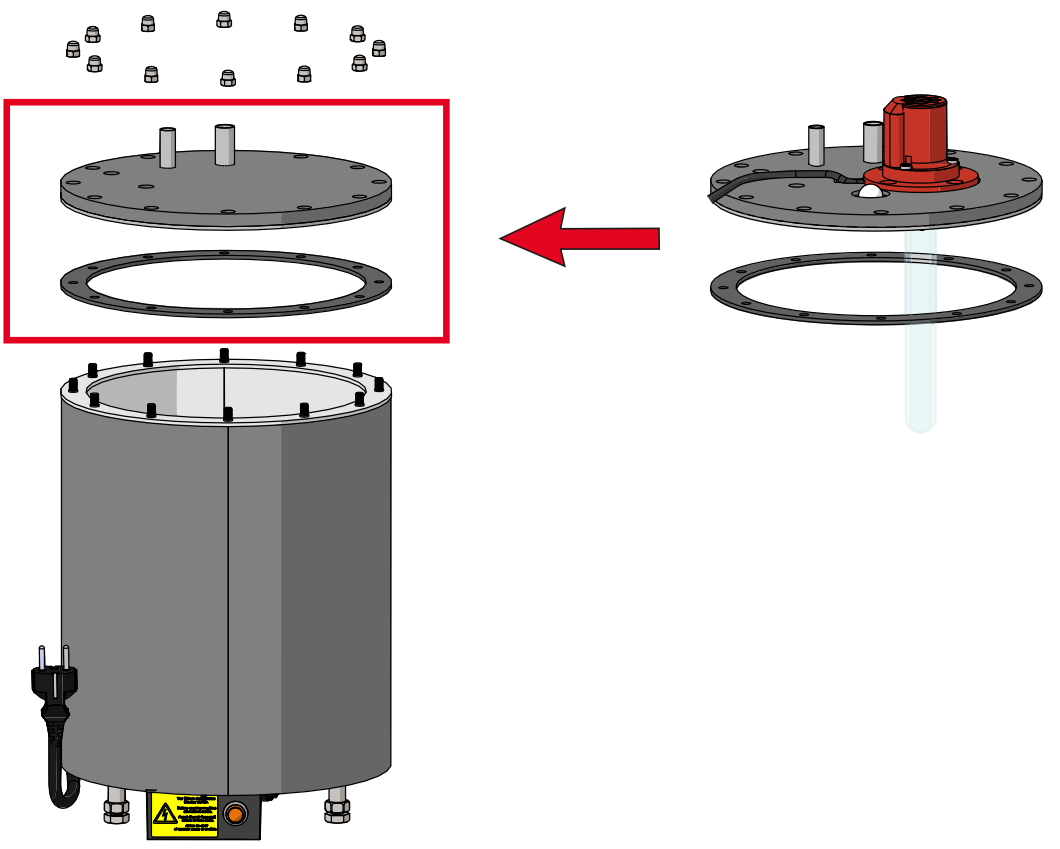

3

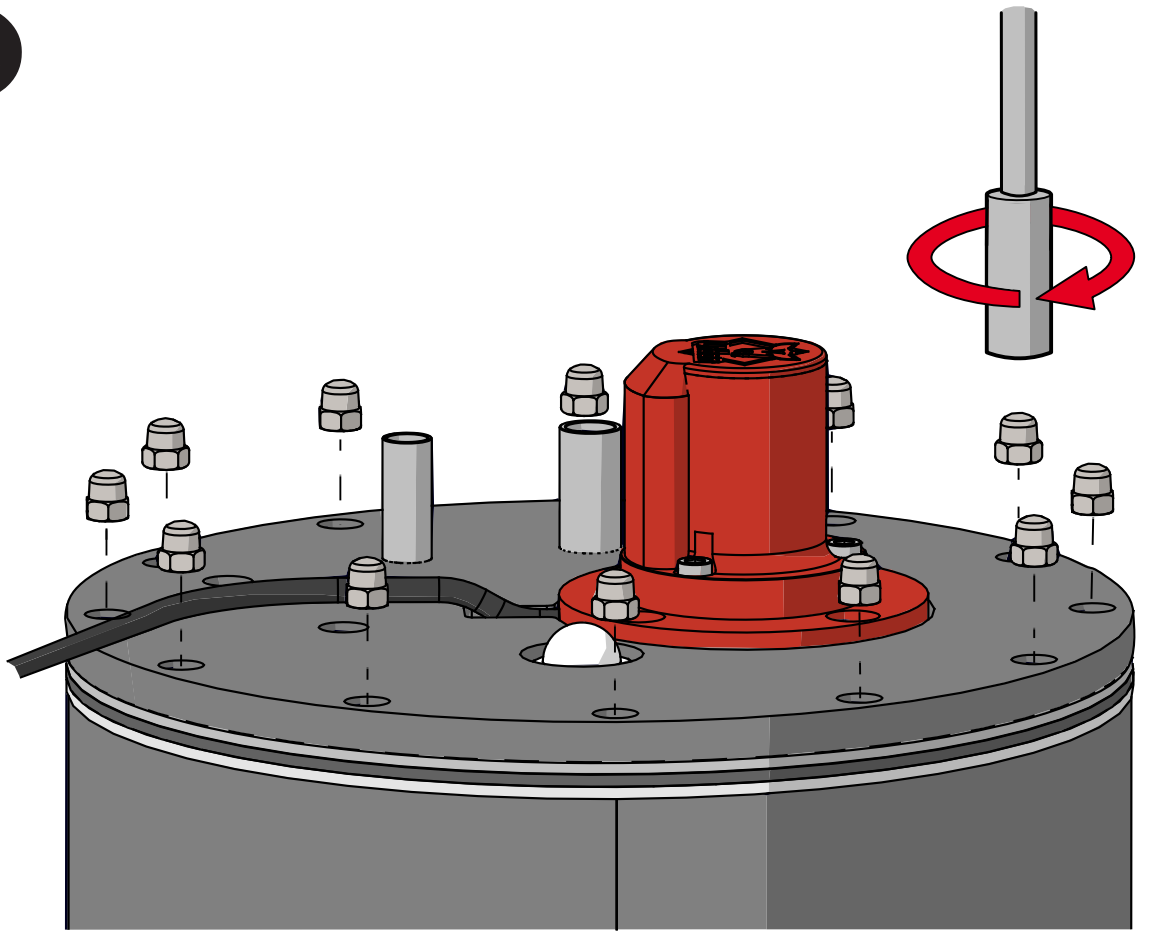

4

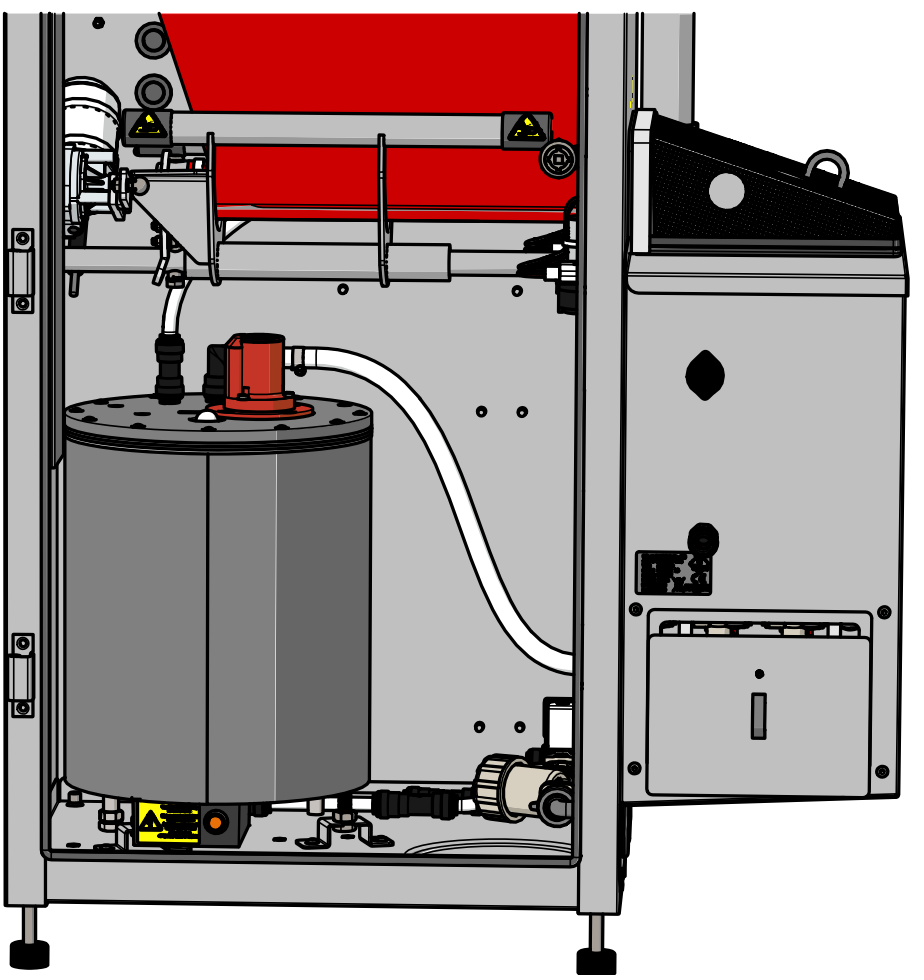

5

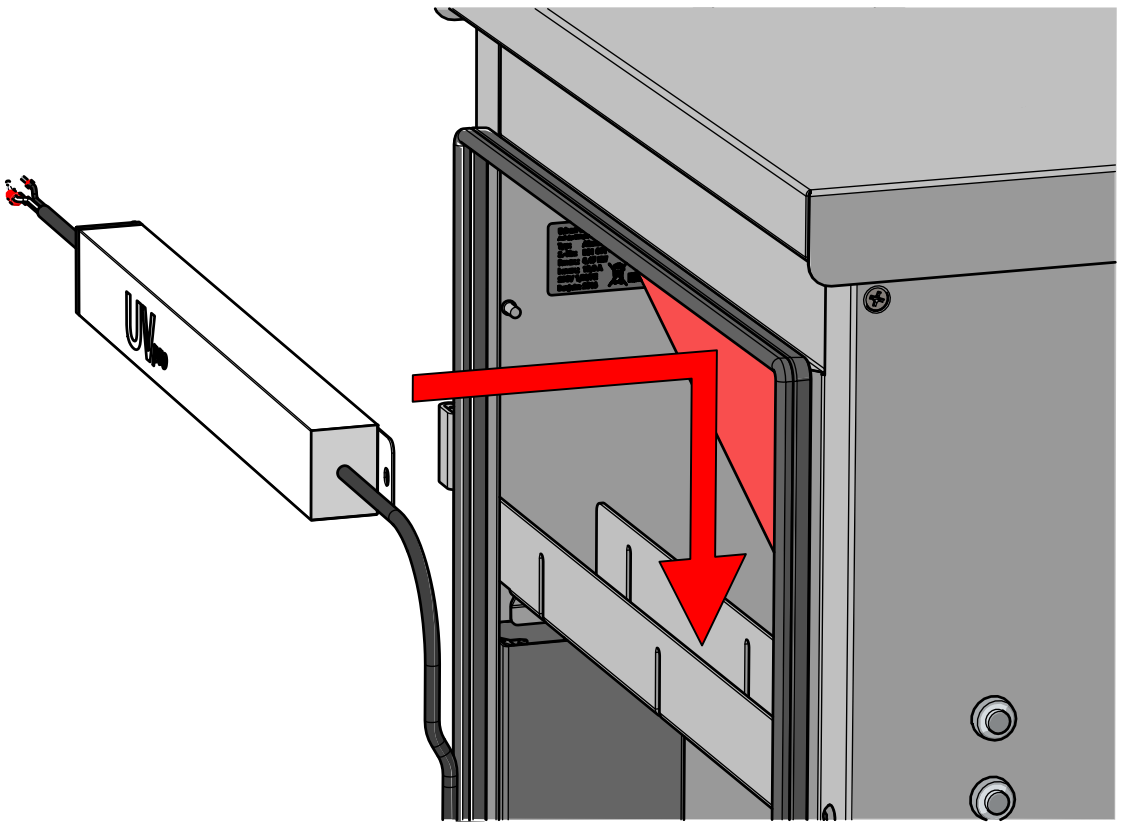

6

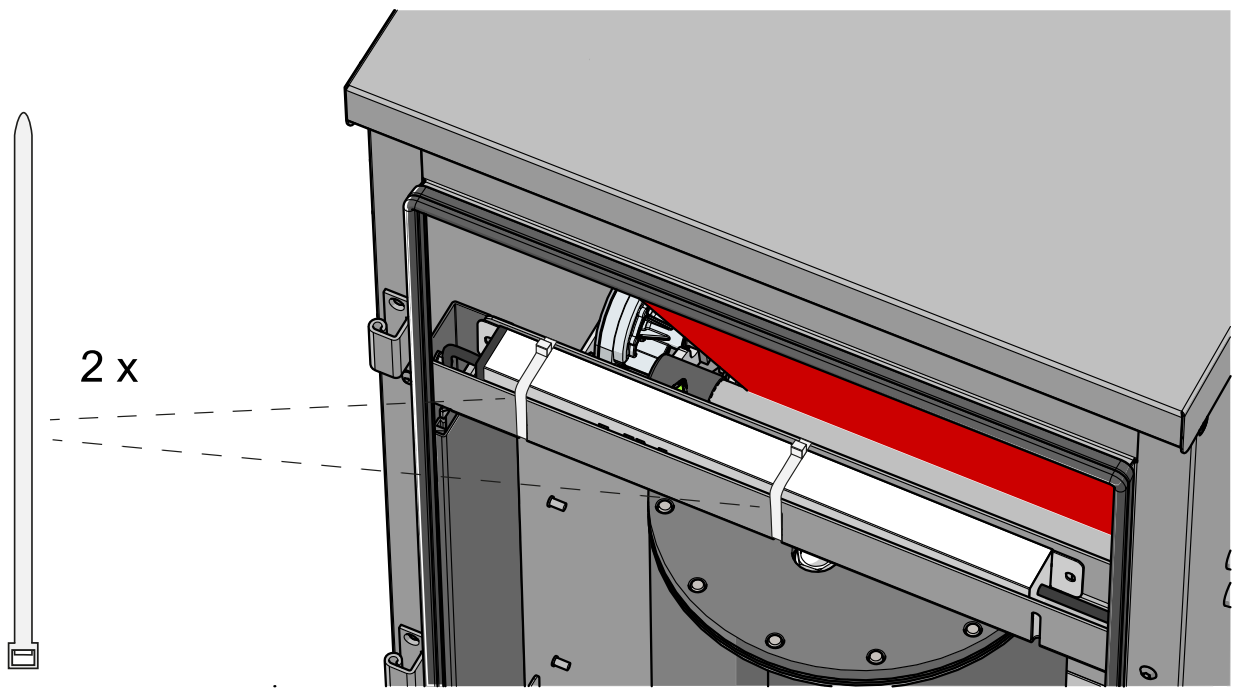

INFO

Circuit Diagrams

AP-EU 3kW - 230V - 16A

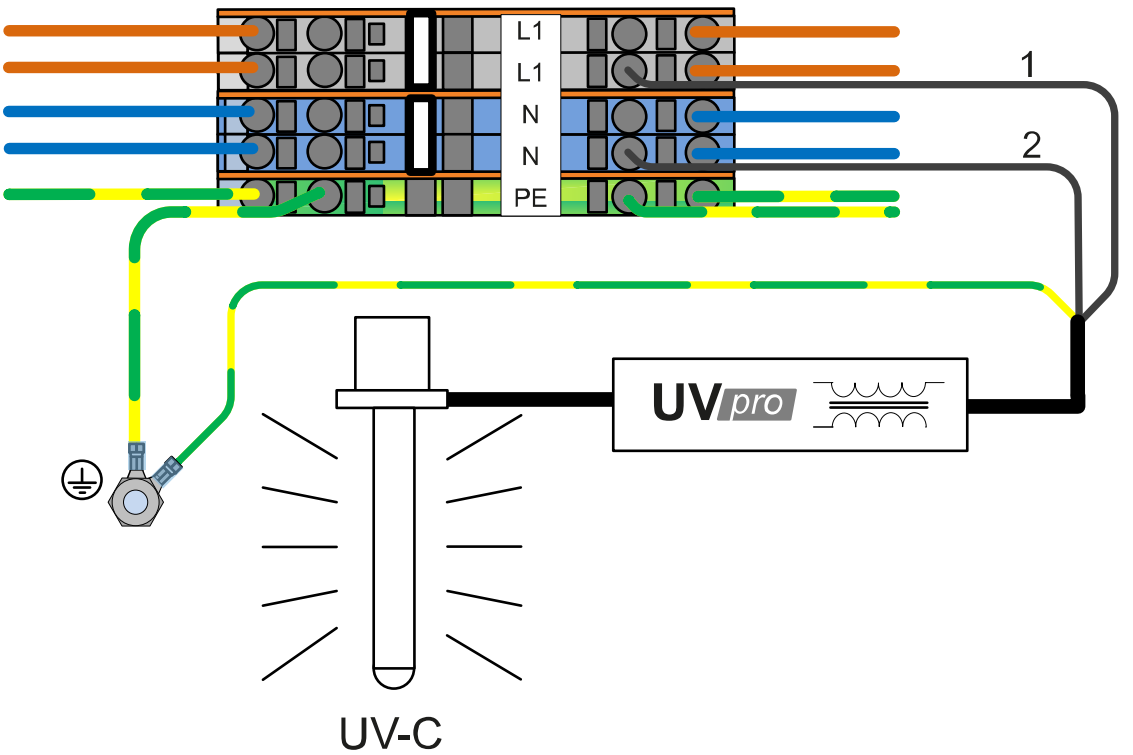

UV-C

AP-EU 3kW - 230V - 32A

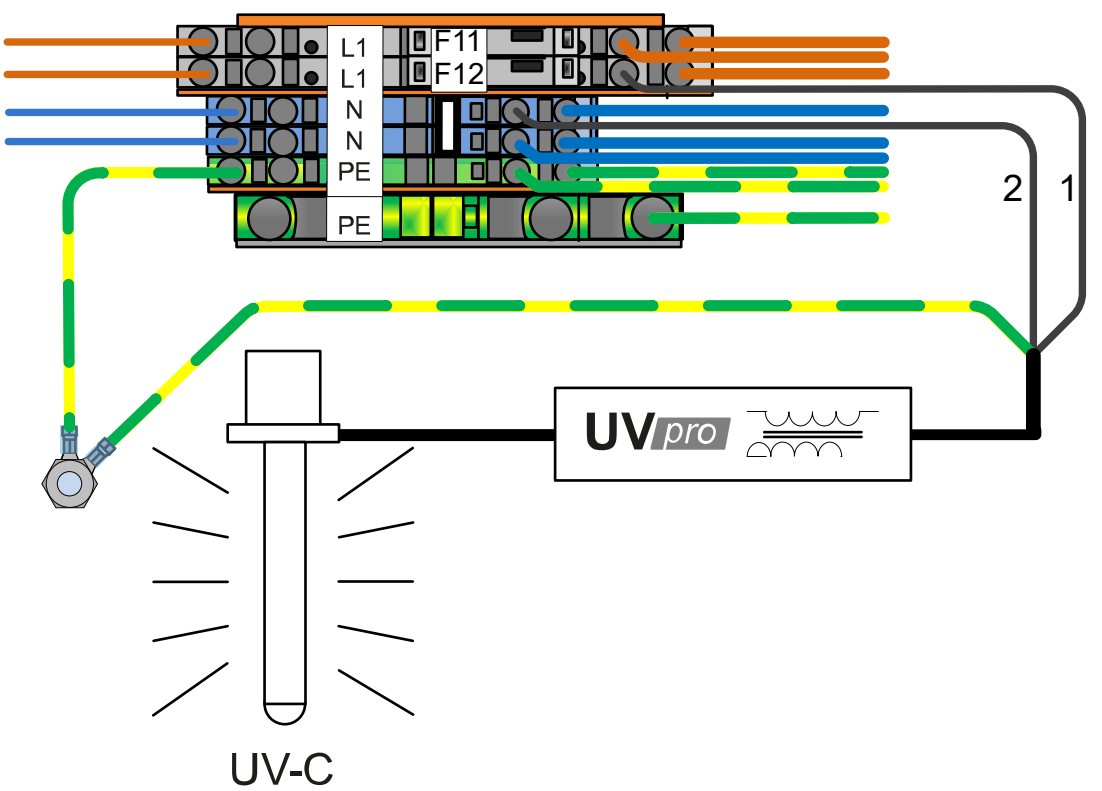

UV-C

AP-EU 6kW - 400V - 16A

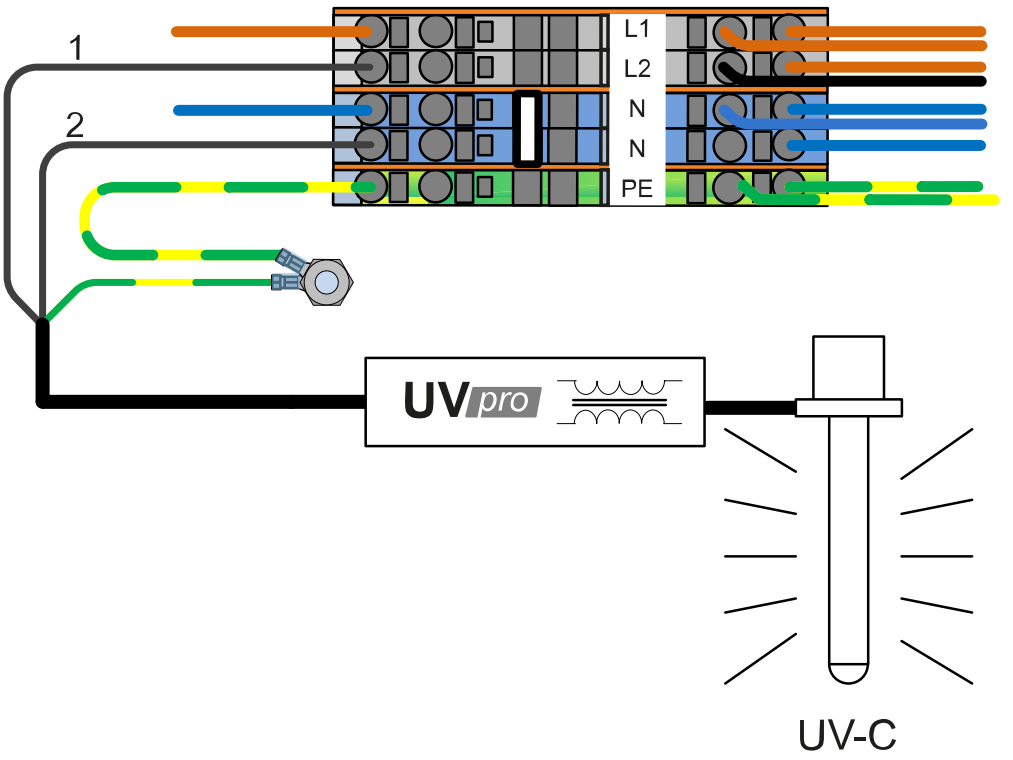

AP-Japan 6kW - 200V - 15A

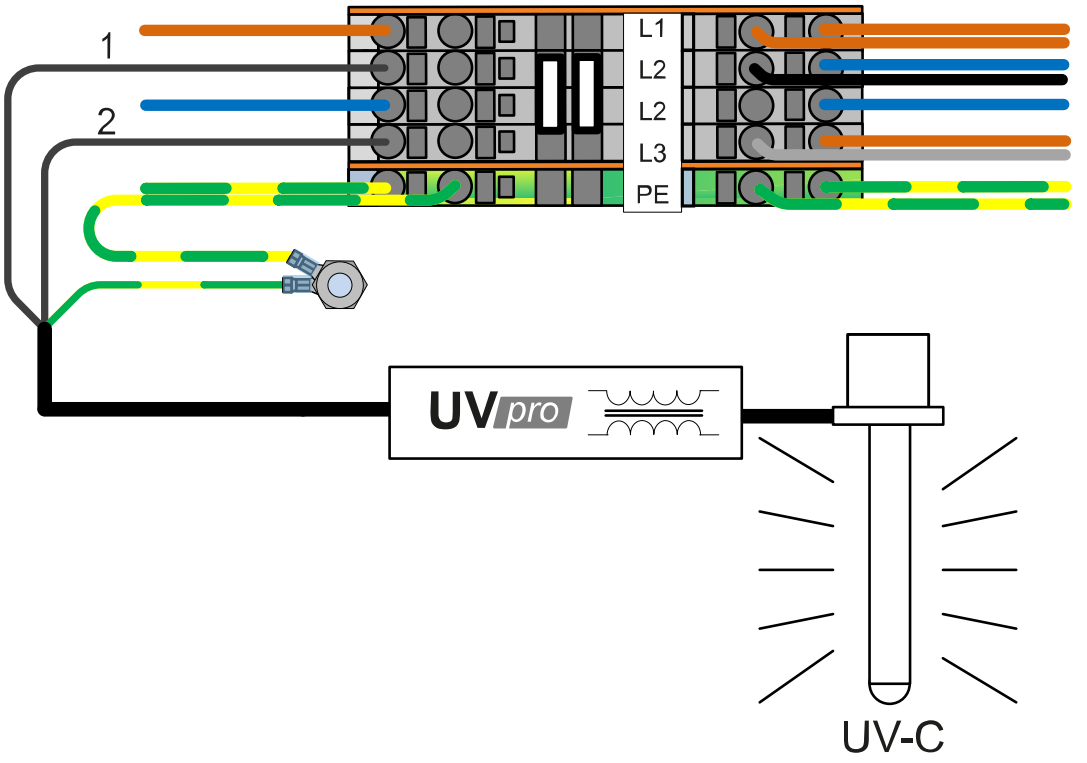

AP-Canada 3kW - 240V - 16A

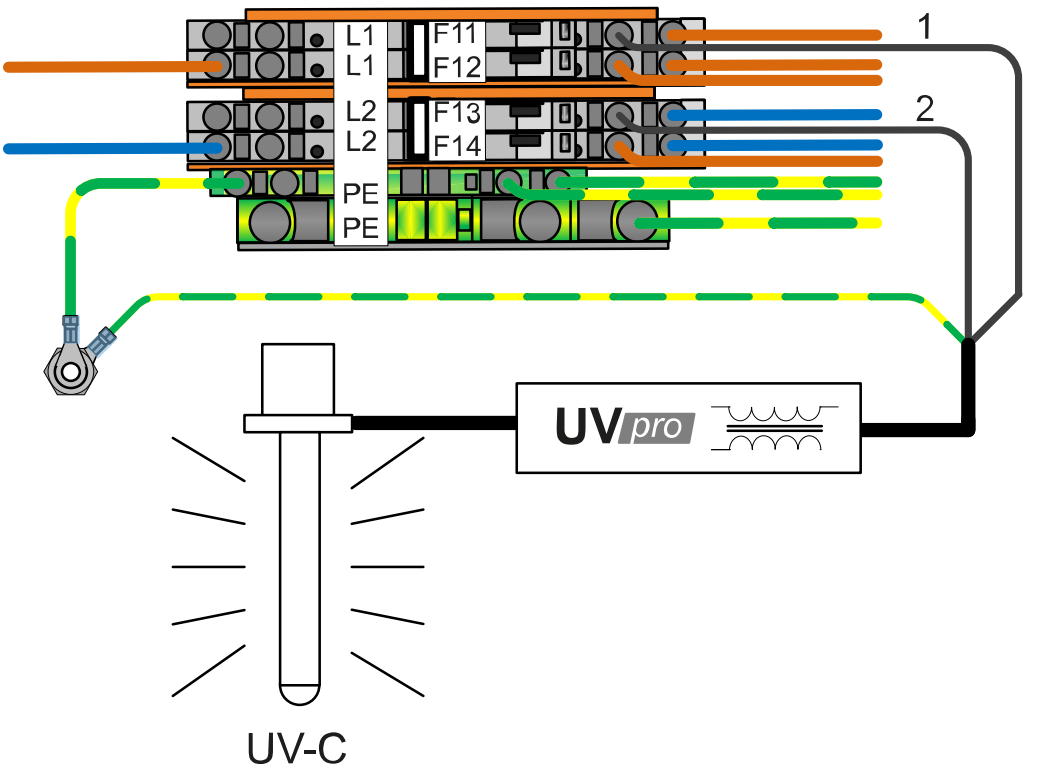

AP-Canada 6kW - 240V - 30A

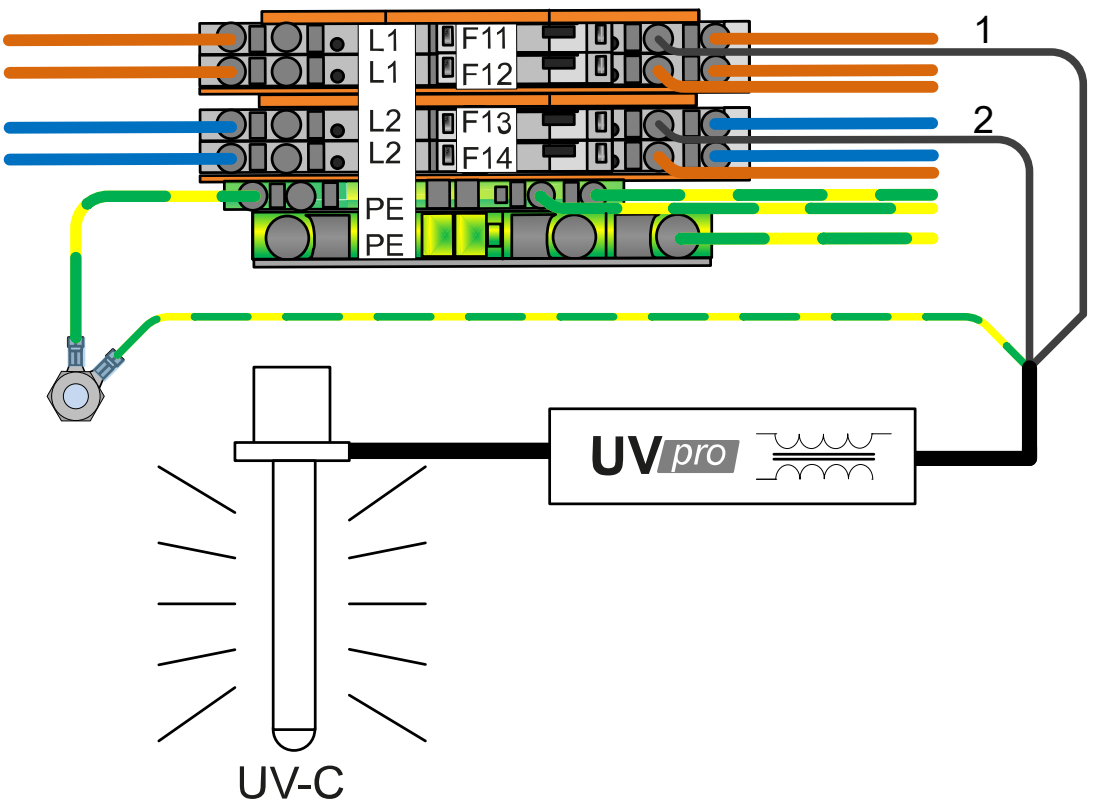

Calfmom Alma & Paula

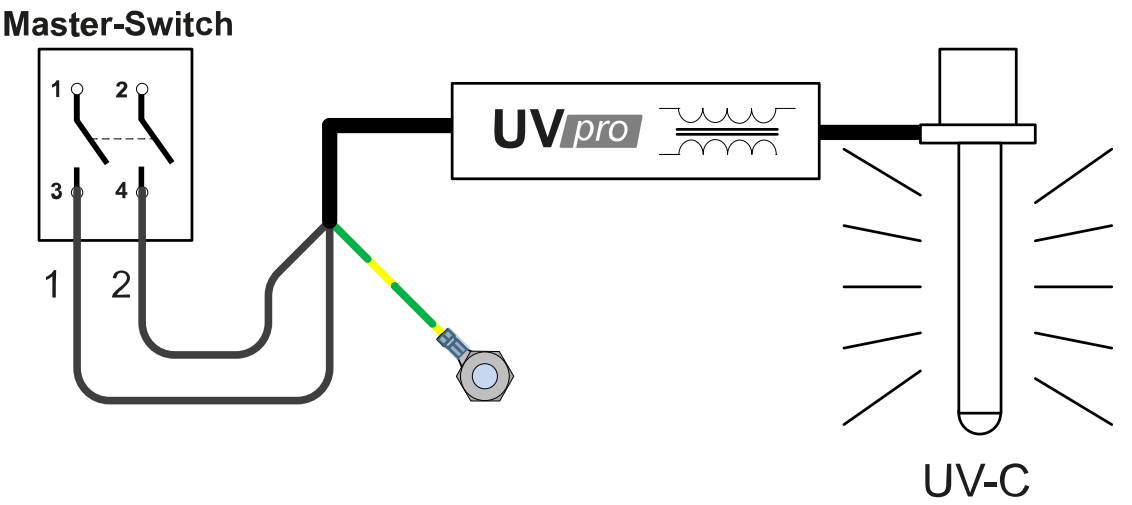

INFO

Leuchtmittel wechseln (wenn notwendig)
Changing Light Bulb (if necessary)

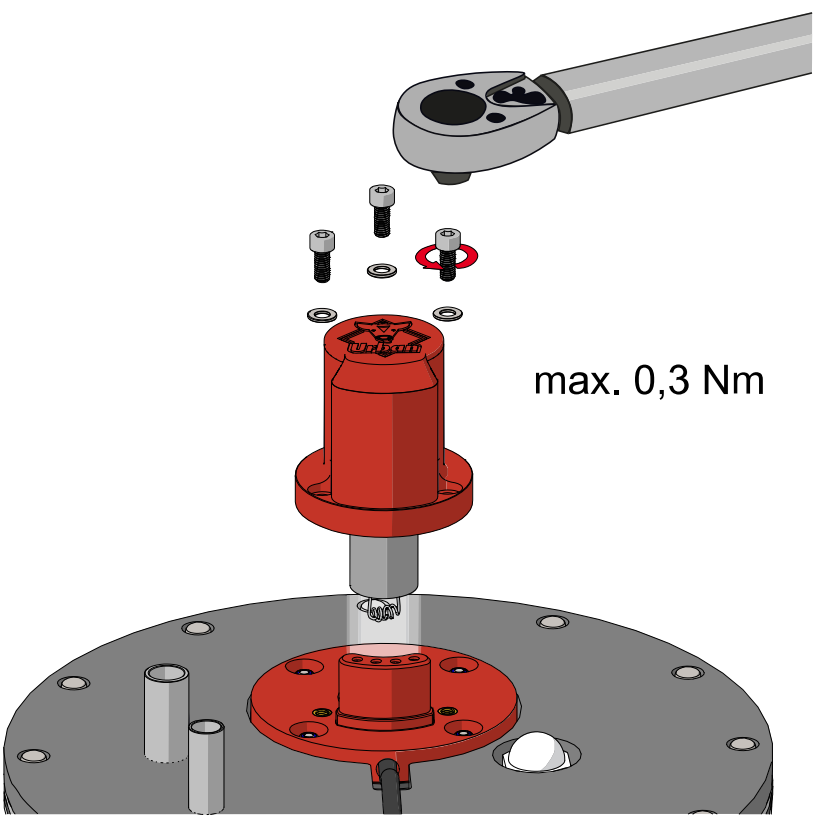

Urban GmbH & Co. KG
Auf der Striepe 9

D-27798 Wüsting

Telefon: +49/(0) 44 84/93 80-0
Telefax: +49/(0) 44 84/93 80-10

service@urbanonline.de

www.urbanonline.de